# ԳԱՎԱՌ ՀԱՄԱՅՆՔՈՒՄ ԿԱՊԻՏԱԼ ՎԵՐԱՆՈՐՈԳՄԱՆ ՆԱԽԱԳԾԱՆԱԽԱՀԱՇՎԱՅԻՆ ՓԱՍՏԱԹՂԹԵՐԻ ԿԱԶՄՄԱՆ ԽՈՐՀՐԴԱՏՎԱԿԱՆ ԾԱՌԱՅՈՒԹՅՈՒՆՆԵՐ

Հասցե՝ ՀՀ, Գեղարքունիքի մարզ, ք. Գավառ, Կենտրոնական հրապարակ 3

Կատարող՝ "ԽԱՌԱՏՅԱՆ ԱՐԽԻՏԵԿՏՍ" ՍՊԸ

Տնօրեն՝ ______________ Սերգեյ Խառատյան

ՆԳԾ ______________ Ս. Արիստագեսյան

ՆԳԿ ______________ Ն. Նշանյան

Էլ.______________ Մ. Սոֆյան

Պատվիրատու՝ Գավառի համայնքապետարան,

համայնքի ղեկավար՝ ______________ Գուրգեն Մարտիրոսյան

ԵՐԵՎԱՆ 2026

Scanned with CamScanner

**ՀԱՅԱՍՏԱՆԻ ՀԱՆՐԱՊԵՏՈՒԹՅԱՆ ՔԱՂԱՔԱՇԻՆՈՒԹՅԱՆ ԿՈՄԻՏԵ**

# ԼԻՑԵՆԶԻԱ

ՔՊԼ-003403, 3-րդ դաս

*(սերիան, համարը, դասը)*

ՔԱՂԱՔԱՇԻՆԱԿԱՆ ՓԱՍՏԱԹՂԹԵՐԻ ԿԱԶՄՈՒՄ՝ ԲԱՑԱՌՈՒԹՅԱՄԲ ԿՈՆՍՏՐՈՒԿՏՈՐԱԿԱՆ ԵՎ ՃԱՐՏԱՐԱՊԵՏԱԿԱՆ ՄԱՍԵՐԻ

*(քաղաքաշինության բնագավառում գործունեության տեսակը)*

ՏՐՎԱԾ Է

, «ԽԱՌԱՏՅԱՆ ԱՐԽԻՏԵԿՏՍ» ՍՊԸ

*(լիցենզիան տալու տարեթիվը, ամիսը, օրը, քաղաքաշինության գործունեության սուբյեկտի անվանումը,*

ՀՀ, ԵՐԵՎԱՆ, ԿԵՆՏՐՈՆ, ԻՍԱՀԱԿՅԱՆ Փ., 18

*գտնվելու վայրը՝ այդ թվում, անհատ ձեռնարկատիրոջ դեպքում՝ անունը, ազգանունը և բնակության վայրը)*

Գործողության ժամկետը` 03.03.2031թ.

*(օրը, ամիսը, տարեթիվը)*

ՀՍԿԻՉ ՀԱՄԱՐ՝ **UG21-26CB-B4C4-E5A5**

Սույն փաստաթուղթը տրված է բացառապես էլեկտրոնային եղանակով: Փաստաթղթի վավերականության ստուգումն ու էլեկտրոնային բնօրինակի ներբեռնումը հնարավոր է իրականացնել https://verify.e-gov.am Հայաստանի Հանրապետության պաշտոնական փաստաթղթերի վավերականության ստուգման միասնական համակարգի կայքում մուտքագրելով հսկիչ համարը կամ սքանավորելով արագ արձագանքման ծածկագիրը (QR Code):

Վերաձևակերպում 29.04.2026թ.

ՀԱՅԱՍՏԱՆԻ ՀԱՆՐԱՊԵՏՈՒԹՅԱՆ ՔԱՂԱՔԱՇԻՆՈՒԹՅԱՆ ԿՈՄԻՏԵ

# ԼԻՑԵՆԶԻԱՅԻ ՆԵՐԴԻՐ

ՔՊՆ-003403-05

*(ներդիրի սերիան, համարը)*

«ԽԱՌԱՏՅԱՆ ԱՐԽԻՏԵԿՏՍ» ՍՊԸ

*(լիցենզավորված քաղաքաշինության գործունեության սուբյեկտի անվանումը)*

ԷԼԵԿՏՐԱՄԱՏԱԿԱՐԱՐՈՒՄ (ԷԼԵԿՏՐԱՄԱՏԱԿԱՐԱՐՄԱՆ, ԷԼԵԿՏՐԱԼՈՒՍԱՎՈՐՄԱՆ ՆԵՐՔԻՆ ԵՎ ԱՐՏԱՔԻՆ ՑԱՆՑԵՐ, ԷԼԵԿՏՐԱՄԱՏԱԿԱՐԱՐՄԱՆ ՀԱՄԱԿԱՐԳԵՐ, ՖՈՏՈՎՈԼՏԱՅԻՆ ԵՎ ՀՈՂՄԱԷՆԵՐԳԵՏԻԿ ԿԱՅԱՆՆԵՐ)

*(քաղաքաշինության բնագավառում գործունեության ենթատեսակը)*

03.03.2026թ.

*(ներդիրը տալու օրը, ամիսը, տարեթիվը)*

Գործողության ժամկետը՝ 03.03.2031թ.

*(օրը, ամիսը, տարեթիվը)*

Ներդիրը վավերական է լիցենզիայի առկայության դեպքում

ՀՍԿԻՉ ՀԱՄԱՐ՝ UGDE-26A9-9631-31A3
Սույն փաստաթուղթը տրված է բացառապես էլեկտրոնային եղանակով: Փաստաթղթի վավերականության ստուգումն ու էլեկտրոնային բնօրինակի ներբեռնումը հնարավոր է իրականացնել https://verify.e-gov.am Հայաստանի Հանրապետության պաշտոնական փաստաթղթերի վավերականության ստուգման միասնական համակարգի կայքում մուտքագրելով հսկիչ համարը կամ սքանավորելով արագ արձագանքման ծածկագիրը (QR Code):

| Պատասխանատու մասնագետի/ների անձնագրային տվյալներ | հավաստագրի սերիա | հավաստագրի համար | ստանալու օր, ամիս, տարեթիվ |
|---|---|---|---|
| ՄԱՐԻ ՍՈՖՅԱՆ | Հ | 002297 | 2024-09-16 |

ՀՍԿԻՉ ՀԱՄԱՐ՝ UGDE-26A9-9631-31A3
Սույն փաստաթուղթը տրված է բացառապես էլեկտրոնային եղանակով: Փաստաթղթի վավերականության ստուգումն ու էլեկտրոնային բնօրինակի ներբեռնումը հնարավոր է իրականացնել https://verify.e-gov.am Հայաստանի Հանրապետության պաշտոնական փաստաթղթերի վավերականության ստուգման միասնական համակարգի կայքում մուտքագրելով հսկիչ համարը կամ սքանավորելով արագ արձագանքման ծածկագիրը (QR Code):

ՃԲԴ - Ա-0312

# ԱՐՏՕՆԱԳԻՐ

## ԲԱՐՁՐԱԳՈՒՅՆ ԴԱՍ

### ԵՆԹԱԴԱՍ «Ա»

ՃԱՐՏԱՐԱՊԵՏ

## ԱՐԻՍՏԱԳԵՍՅԱՆ ՍԵՐԳԵՅ ՄԿՐՏԻՉԻ

Ճարտարապետի մասնագիտական գործունեության իրականացում առանց սահմանափակումների,
բացառությամբ տարածական պլանավորման փաստաթղթերի,
պատմության և մշակույթի անշարժ հուշարձանների վերականգնման,
ամրակայման և օգտագործման նախագծերի մշակման:

ՀԱՅԱՍՏԱՆԻ ՃԱՐՏԱՐԱՊԵՏՆԵՐԻ ՊԱԼԱՏ
ՆԱԽԱԳԱՀ Ա.ԲԱԴԱԼՅԱՆ

ՀՀ ՔԱՂԱՔԱՇԻՆՈՒԹՅԱՆ ԿՈՄԻՏԵԻ
ՆԱԽԱԳԱՀ Ա. ՂՈՒԼԱՐՅԱՆ

ՏՐՎԱԾ Է 17.10.2023
ԱՆԺԱՄԿԵՏ

ԿԵԴ - Ա2-059

# ԱՐՏՈՆԱԳԻՐ

## ԵՐԿՐՈՐԴ ԴԱՍ

ԵՆԹԱԴԱՍ «Ա2»

ԱՐԴՅՈՒՆԱԲԵՐԱԿԱՆ, ԲՆԱԿԵԼԻ, ՀԱՍԱՐԱԿԱԿԱՆ ՇԵՆՔԵՐԻ ԵՎ ՇԻՆՈՒԹՅՈՒՆՆԵՐԻ ՆԱԽԱԳԾՈՒՄ
ՃԱՐՏԱՐԱԳԵՏ - ԿՈՆՍՏՐՈՒԿՏՈՐ

## ՆՇԱՆՅԱՆ ՆԱՐԵԿ ՍԱՀԱԿԻ

Սահմանափակումներ՝ Արդյունաբերական, բնակելի և հասարակական ոչ ավել 6 հարկից,
մինչև 21մ բարձրությամբ և 9մ թռիչքով շենքեր, մինչև 24մ թռիչքով տարածական կոնստրուկցիաներով շինություններ,
որոնք համապատասխանում են III ռիսկայնության աստիճանին:
Համապատասխան սեյսմիկ գոտու համար բազմակի օգտագործման նպատակով նախագծված
ոչ ավել 3 հարկից շենքերի և շինությունների տեղակապում,
որոնք համապատասխանում են IV ռիսկայնության աստիճանին:

ՀԱՅԱՍՏԱՆԻ ՃԱՐՏԱՐԱՊԵՏՆԵՐԻ ՊԱԼԱՏ
ՆԱԽԱԳԱՀ Ա. ԲԱԴԱԼՅԱՆ

ՀՀ ՔԱՂԱՔԱՇԻՆՈՒԹՅԱՆ ԿՈՄԻՏԵ
ՆԱԽԱԳԱՀ Ե.ՎԱՐԴԱՆՅԱՆ

ՏՐՎԱԾ Է 17.04.2025թ.
ԱՆԺԱՄԿԵՏ

ՀԱՅԱՍՏԱՆԻ ՀԱՆՐԱՊԵՏՈՒԹՅԱՆ ՔԱՂԱՔԱՇԻՆՈՒԹՅԱՆ ԿՈՄԻՏԵ

# ՀԱՎԱՍՏԱԳԻՐ

ՇԱՐՈՒՆԱԿԱԿԱՆ ՄԱՍՆԱԳԻՏԱԿԱՆ ԶԱՐԳԱՑՄԱՆ

Հ - 002297

*(հավաստագրի սերիան, համարը)*

1-ԻՆ ԿԱՐԳ

*(հավաստագրի կարգը)*

## ՄԱՐԻ ՍՈՖՅԱՆ

*(մասնագետի անուն ազգանուն)*

Ծննդյան ամսաթիվ 08.09.1948թ. , ՀԾՀ 5809480063

*(մասնագետի անձնագրային տվյալները)*

ԷԼԵԿՏՐԱԷՆԵՐԳԵՏԻԿ ՃԱՐՏԱՐԱԳԵՏ ՆԱԽԱԳԾՈՂ

*(ՇՄԶ հավաստագրված մասնագիտության անվանումը)*

ՏՐՎԵԼ Է՝ 16.09.2024թ.

*(օրը, ամիսը, տարեթիվը)*

ՎԱՎԵՐԱԿԱՆ Է ՄԻՆՉԵՎ՝ 16.09.2029թ.

*(օրը, ամիսը, տարեթիվը)*

ՀՍԿԻՉ ՀԱՄԱՐ՝ UG36-29B2-B1F4-2A23

Սույն փաստաթուղթը տրված է բացառապես էլեկտրոնային եղանակով: Փաստաթղթի վավերականության ստուգումն ու էլեկտրոնային բնօրինակի ներբեռնումը հնարավոր է իրականացնել https://verify.e-gov.am Հայաստանի Հանրապետության պաշտոնական փաստաթղթերի վավերականության ստուգման միասնական համակարգի կայքում մուտքագրելով հսկիչ համարը կամ սքանավորելով արագ արձագանքման ծածկագիրը (QR Code):

# ԳԾԱԳՐԵՐԻ ԱՆՎԱՆԱՑԱՆԿ, ԲԱՑԱՏՐԱԳԻՐ

## ԳԾԱԳՐԵՐԻ ԱՆՎԱՆԱՑԱՆԿ

| ԳԾԱԳՐԻ ԱՆՎԱՆՈՒՄԸ | ԳԾԱԳՐԻ ՀԱՄԱՐԸ |
|---|---|
| **01 Ճ ՃԱՐՏԱՐԱՊԵՏԱԿԱՆ ՄԱՍ** | |
| Գծագրերի անվանացանկ, բացատրագիր | Ճ.1 |
| Աշխատանքների կատարման ժամանակացույց | Ճ.2 |
| Աշխատանքների կատարման հրահանգ, ներկայացվող լիցենզիաները | Ճ.3 |
| Հատակագիծ (չափագրություն) Մ 1:50 | Ճ.4 |
| Հատակագիծ (ապամոնտաժում) Մ 1:50 | Ճ.5 |
| Հատակագիծ (մոնտաժում) Մ 1:50 | Ճ.6 |
| Հատակագիծ (հատակների երեսապատում) Մ 1:50 | Ճ.7 |
| Հատակագիծ (կահավորում) Մ 1:50 | Ճ.8 |
| Հատակագիծ (Տեխնիկայի տեղադրում) | Ճ.9 |
| Առաստաղի հատակագիծ | Ճ.10 |
| Ծավալաթերթ | Ճ.11 |
| **02 Կ ԿՈՆՍՏՐՈՒԿՏՈՐԱԿԱՆ ՄԱՍ** | |
| Տեխնիկական աստիճան Մ 1:50 | Կ-1 |
| **Էլ. 03. ԷԼԵԿՏՐԱՏԵԽՆԻԿԱԿԱՆ ՄԱՍ** | |
| Գծագրերի անվանացանկ: Բացատրագիր: Նյութերի մասնագիր | ԷՏ-1 |
| Էլեկտրական վահանակի միագծանի սխեմա | ԷՏ-2 |
| Էլ. հատակագիծ (Լուսատուների տեղակապում) Մ 1:50 | ԷՏ-3 |
| Էլ. հատակագիծ (Վարդակների և անջատիչների տեղակապում) Մ 1:50 | ԷՏ-4 |

## ԲԱՑԱՏՐԱԳԻՐ

Գավառ համայնքում կինոդահլիճի կապիտալ վերանորոգման նախագիծանախահաշվային փաստաթղթային աշխատանքային նախագծի ճարտարապետական մասի նախագիծը մշակվել է համաձայն N ԳՄԳՀ-ՀԲՄԽԾՁԲ-26/23-2 հայտարարված մրցույթի:

Նախագծման օբյեկտներն են Գավառի մշակույթի տան մեծ դահլիճը (մոտ 500 նստատեղ) և կառավարման սենյակ 52 քմ մակերեսով:

Դահլիճը նախատեսվում է կինոդիտումների, համերգների, ներկայացումների և հանրային միջոցառումների կազմակերպման համար:

Կառավարման սենյակի գծագրական մասում նախատեսվել է՝

- սենյակի վերապլանավորում, վերանորոգում
- տեխնիկական հագեցվածության ապահովում
- սարքավորումների տեղադրման սխեմա
- օպերատորի աշխատատեղի կազմակերպում
- դահլիճի հետ տեխնիկական կապի ապահովում (ձայն/տեսապատկեր)

Կառավարման սենյակից դեպի դահլիճ տեսանելիության ապահովման նպատակով նախատեսվել է 3 դիտարկման պատուհաններ համապատասխան ակուստիկ մեկուսացումով յուրաքանչյուրը 1.5x1.6 մ չափերի: Հարմարավետության ու անվտանգության նպատակով այդ պատուհանները նախատեսվում է իրականացնել դեպի վեր սլայդ տեսակի բացվող:
Դահլիճի ֆունկցիոնալ պայմանները բավարար են ներկա վիճակում՝ այն նոր վերանորոգված վիճակու է արդեն իսկ:

Դահլիճի ու կառավարման սենյակի միջև կապը ընդհատված է նախկինում իրականացված պատի միջոցով: Այդ կապը վերականգնելու նպատակով նախագծով նախատեսվել է քանդել այդ պատի  լուսամուտների տեղադրման չափով հատվածը: Այդպիսով բարելավելով դահլիճի տեխնիկական և ֆունկցիոնալ պայմանները:

Տեղադրվող պրոեկտորը օժտված է օպտիկայի հարմարեցման ֆունկցիոնալ հատկություններով: կախված էկրանի հեռավորությունից այն ունակ է գտնել համապատասխան տեսապատկերի ապահովման ճիշտ չափսերը: Հետևաբար էկրանի տեղադրման համար նախատեսվում է ընտրել դահլիճի բազմաֆունկցիոնալ օգտագործման համար ավելի հարմար տեղադիրք:

Կառավարման սենյակի ու դահլիճում տեղադրվող տեխնիկայի համար անհրաժեշտ էլեկտրամատակարարումը ապահոված է նախագծով:

KHARATYAN ARCHITECTS


ՆԱԽԱԳԾՈՂ ԱՐՎԵՍՏԱՆՈՑ՝

**" ԽԱՌԱՏՅԱՆ ԱՐԽԻՏԵԿՏՍ " ՍՊԸ**

ՀՀ, Երևան, Կենտրոն, Դեմիրճյան 17
Հեռ: +374 77 222 757
kharatyan.architects@gmail.com

Տնօրեն՝ Ս. Խառատյան


ՊԱՏՎԻՐԱՏՈՒ՝

**ԳԱՎԱՌԻ ՀԱՄԱՅՆՔԱՊԵՏԱՐԱՆ**

ԱՆՎԱՆՈՒՄ՝

**ԳԱՎԱՌ ՀԱՄԱՅՆՔՈՒՄ ԿԱՊԻՏԱԼ ՎԵՐԱՆՈՐՈԳՄԱՆ ՆԱԽԱԳԾԱՆԱԽԱՀԱՇՎԱՅԻՆ ՓԱՍՏԱԹՂԹԵՐԻ ԿԱԶՄՄԱՆ ԽՈՐՀՐԴԱՏՎԱԿԱՆ ԾԱՌԱՅՈՒԹՅՈՒՆՆԵՐ**

ՀԱՍՑԵ՝

ՀՀ, Գեղարքունիքի մարզ, ք. Գավառ, Կենտրոնական հրապարակ 3

ՆԱԽԱԳԾԱՅԻՆ ՓՈՒԼ՝

**ԱՇԽԱՏԱՆՔԱՅԻՆ ՆԱԽԱԳԻԾ**

**ՃԱՐՏԱՐԱՊԵՏԱԿԱՆ ՄԱՍ, ԿՈՆՍՏՐՈՒԿՏՈՐԱԿԱՆ ՄԱՍ, ԷԼԵԿՏՐԱՏԵԽՆԻԿԱԿԱՆ ՄԱՍ**


Ներկայացված բոլոր նյութերը համարվում են " ԽԱՌԱՏՅԱՆ ԱՐԽԻՏԵԿՏՍ "  ՍՊԸ -ի հեղինակային աշխատանք և չի թույլատրվում օգտագործել այն առանց նախապես գրավոր համադրելու ընկերության հետ:


| ՊԱՇՏՈՆ | ՍՏՈՐԱԳՐ. | Ա. ԱԶԳԱՆՈՒՆ |
|---|---|---|
| ՆԳԾ | [signature] | Ս. ԱՐԻՍՏԱԳԵՍՅԱՆ |
| ՃԱՐՏ. | [signature] | Ս. ԽԱՌԱՏՅԱՆ |
| ՃԱՐՏ. | [signature] | Ա. ԱՐԻՍՏԱԳԵՍՅԱՆ |
| ՆԳԿ | [signature] | Ն. ՆՇԱՆՅԱՆ |
| ԷԼ. | [signature] | Մ. ՍՈՖՅԱՆ |

ԳԾԱԳՐԻ ԱՆՎԱՆՈՒՄԸ՝
Գծագրերի անվանացանկ, բացատրագիր

| | |
|---|---|
| ԹԵՐԹ | Ճ.1 |
| ԹԵՐԹԵՐ | 17 |

# ԱՇԽԱՏԱՆՔՆԵՐԻ ԿԱՏԱՐՄԱՆ ԺԱՄԱՆԱԿԱՑՈՒՅՑ

| | | ԱՇԽԱՏԱՆՔԱՅԻՆ ՕՐԵՐ | | | | | | | | | | |
|---|---|---|---|---|---|---|---|---|---|---|---|---|
| | ՆԱԽԱՏԵՍՎՈՂ ԱՇԽԱՏԱՆՔՆԵՐ | 15 ԱՄԻՍ | 15 ԱՄԻՍ | 15 ԱՄԻՍ | 15 ԱՄԻՍ | 15 ԱՄԻՍ | 15 ԱՄԻՍ | 15 ԱՄԻՍ | 15 ԱՄԻՍ | 15 ԱՄԻՍ | 15 ԱՄԻՍ | 15 ԱՄԻՍ |
| 1. | Տարածքի նախապատրաստում, քանդման աշխատամքներ | | | | | | | | | | | |
| 2. | Աստիճանի կառուցում | | | | | | | | | | | |
| 3. | Միջնորմերի իրականացում, պատերի վրա ավելորդ անցքերի փակում | | | | | | | | | | | |
| 4. | Հոսանքալարերի իրականացման աշխատանքներ | | | | | | | | | | | |
| 5. | Հատակի և պատերի հարթեցում | | | | | | | | | | | |
| 6. | Առաստաղի իրականացում գիպսաստվարաթղթից, դռների ու լուսամուտների տեղադրում | | | | | | | | | | | |
| 7. | Հատակի կերամոգրանիտի իրականացում, շրիշակների իրականացում | | | | | | | | | | | |
| 6. | Լուսատուների, վարդակների ու անջատիչների տեղադրում | | | | | | | | | | | |
| 7. | Պատերի ու առաստաղի ներկման աշխատանքներ | | | | | | | | | | | |
| 8. | Տեխնիկայի տեղադրման աշխատանքներ | | | | | | | | | | | |
| 9. | Կահավորում | | | | | | | | | | | |

Նախագծում բոլոր աշխատանքների համար նախատեսվում է ընդհանուր 165 օրացույցային օր

KHARATYAN
ARCHITECTS

ՆԱԽԱԳԾՈՂ ԱՐՎԵՍՏԱՆՈՑ՝

" ԽԱՌԱՏՅԱՆ ԱՐԽԻՏԵԿՏՍ " ՍՊԸ

ՀՀ, Երևան, Կենտրոն, Դեմիրճյան 17
Հեռ: +374 77 222 757
kharatyan.architects@gmail.com

Տնօրեն՝ Ս. Խառատյան

ՊԱՏՎԻՐԱՏՈՒ՝

**ԳԱՎԱՌԻ ՀԱՄԱՅՆՔԱՊԵՏԱՐԱՆ**

ԱՆՎԱՆՈՒՄ՝

**ԳԱՎԱՌ ՀԱՄԱՅՆՔՈՒՄ ԿԱՊԻՏԱԼ ՎԵՐԱՆՈՐՈԳՄԱՆ ՆԱԽԱԳԾԱՆԱԽԱՀԱՇՎԱՅԻՆ ՓԱՍՏԱԹՂԹԵՐԻ ԿԱԶՄՄԱՆ ԽՈՐՀՐԴԱՏՎԱԿԱՆ ԾԱՌԱՅՈՒԹՅՈՒՆՆԵՐ**

ՀԱՍՑԵ՝

ՀՀ, Գեղարքունիքի մարզ, ք. Գավառ, Կենտրոնական հրապարակ 3

ՆԱԽԱԳԾԱՅԻՆ ՓՈՒԼ՝

**ԱՇԽԱՏԱՆՔԱՅԻՆ ՆԱԽԱԳԻԾ**

**ՃԱՐՏԱՐԱՊԵՏԱԿԱՆ ՄԱՍ, ԿՈՆՍՏՐՈՒԿՏՈՐԱԿԱՆ ՄԱՍ, ԷԼԵԿՏՐԱՏԵԽՆԻԿԱԿԱՆ ՄԱՍ**

Ներկայացված բոլոր նյութերը համարվում են " ԽԱՌԱՏՅԱՆ ԱՐԽԻՏԵԿՏՍ " ՍՊԸ -ի հեղինակային աշխատանք և չի թույլատրվում օգտագործել այն առանց նախապես գրավոր համադրելու ընկերության հետ:

| ՊԱՇՏՈՆ | ՍՏՈՐԱԳՐ. | Ա. ԱԶԳԱՆՈՒՆ |
|---|---|---|
| ՆԳԾ | | Ս. ԱՐԻՍՏԱԳԵՍՅԱՆ |
| ՃԱՐՏ. | | Ս. ԽԱՌԱՏՅԱՆ |
| ՃԱՐՏ. | | Ա. ԱՐԻՍՏԱԳԵՍՅԱՆ |
| ՆԳԿ | | Ն. ՆՇԱՆՅԱՆ |
| ԷԼ. | | Մ. ՍՈՖՅԱՆ |

ԳԾԱԳՐԻ ԱՆՎԱՆՈՒՄԸ՝
Աշխատանքների կատարման ժամանակացույց

| | |
|---|---|
| ԹԵՐԹ | Ճ.2 |
| ԹԵՐԹԵՐ | 17 |

# ԱՇԽԱՏԱՆՔՆԵՐԻ ԿԱՏԱՐՄԱՆ ՀՐԱՀԱՆԳ, ՆԵՐԿԱՅԱՑՎՈՂ ԼԻՑԵՆԶԻԱՆԵՐԸ

## *ԱՇԽԱՏԱՆՔՆԵՐԻ ԿԱՏԱՐՄԱՆ ՀԱՄԱՐ ՆԵՐԿԱՅԱՑՎՈՒՄ ԵՆ ՀԵՏԵՎՅԱԼ ԼԻՑԵՆԶԻԱՆԵՐԸ՝*

*Բնակելի, հասարակական և արտադրական*

*Աշխատանքների կատարման համար ներկայացվում են հետևյալ տեխնիկական միջոցները՝*

*1. Էլեկտրամատակարարում*
*2. Բեռնատար ինքնաթափ ցանկացած տիպի*
*3. Շարժական կոմպրեսոր **ЗИФ - 55 В** ըստ պահանջի*
*4. Էլ.եռակցման սարք **СТН 500** կամ նրան համարժեք*
*5. Ձեռքի էլեկտրական գործիքներ*
*6. Ձեռքի մեխանիկական գործիքներ*
*Ատաղձագործական գործիքներ*
*Ներկարարական գործիքներ*

*Աշխատանքների կատարման համար ներկայացվում են հետևյալ աշխատանքային ռեսուրսները՝*

*Ինժեներատեխնիկական անձնակազմ - 4 մարդ*
*Արհեստագործներ և բանվորներ - 4 մարդ*
*Մեքենավարներ և օգնականներ - 2 մարդ*

## *ԾԱՆՈԹՈՒԹՅՈՒՆ՝*

1. Աշխատանքների կատարման ժամանակ միճնորմերի իրականացումից հետո պահեստային տարածքը օգտագործել որպես նյութերի ժամանակավոր պահեստարան մինչև շինարարական աշխատանքների ավարտը: Մինչև դռների տեղադրումը պահեստային տարածքը փակել ժամանակավոր տեղադրվող դռան միջոցով:

## *ԱՆՎՏԱՆԳՈՒԹՅԱՆ ՏԵԽՆԻԿԱՆ ԱՇԽԱՏԱՆՔՆԵՐԻ ԿԱՏԱՐՄԱՆ ԺԱՄԱՆԱԿ*

*1. Շինարարության ընթացքում շինմոնտաժային աշխատանքները կատարելիս նախապես անհրաժեշտ է իրականացնել շինարարական հրապարակի կազմակերպման աշխատանքներ մոտավոր նշելով շինանյութերի պահեստաավորման տարածքները և մեխանիզմների աշխատանքային գոտիները, կառուցման ժամանակ աշխատանքների անվտանգ կատարման համար:*
*2. Շինարարության կատարման ժամանակ անհրաժեշտ է կազմակերպել անվտանգության միջոցառումներ.*
*3 Աշխատատեղերի տեղադրությունը ըստ բարձրության 1.3 մետր և ավելի տարբերությունների դեպքում,*
*4 Բարձր տեղադրված կոնստրուկցիաների, նյութերի, գործիքների անկումից,*
*5 Մեքենաների շարժական մասերի և նրանցով տեղաշարժվող կոնստրուկցիաների և նյութերի անկումից,*
*6 Շենքի և շինության չամրացված կոնստրուկցիաների փլուզումից,*
*7 Մեքենաների մասերի անկումից,*
*8 Աշխատանքի ժամանակ վնասակար նյութերով աշխատելիս անվտանգության ապահովման համար,*
*9 Աշխատանքների կատարման համար անհրաժեշտ նյութերի և կնստրուկցիաների աշխատատեղերում ճիշտ դասավորությունը,*
*10 Աշխատանքների կատարման հերթականությունը հաշվի առնելով կոնստրուկցիաների կայուն տեղադրման համար,*
*11 Կոնստրուկցիաների և շինվածքների տեղադրման ժամանակ ապահովել միջոցառումներ աշխատողների ցած չնկնելու և նրանց կողմից իրերի ընկնելու վտանգի դեմ համապատասխան պաշտպանիչ միջոցառումներ իրականացնելու,*
*12 Ապահովել աշխատատեղերի անվտանգությունը բարձրության վրա:*
*13 Ճշտել տեղադրվող կոնստրուկցիաների հաջորդականությունը,*
*14 Մոնտաժման ընթացքում ապահովել կոնստրուկցիաների և շինվածքների կայունությունը,*


KHARATYAN ARCHITECTS

ՆԱԽԱԳԾՈՂ ԱՐՎԵՍՏԱՆՈՑ՝

**" ԽԱՌԱՏՅԱՆ ԱՐԽԻՏԵԿՏՍ " ՍՊԸ**

ՀՀ, Երևան, Կենտրոն, Դեմիրճյան 17
Հեռ: +374 77 222 757
kharatyan.architects@gmail.com

Տնօրեն՝ Ս. Խառատյան


ՊԱՏՎԻՐԱՏՈՒ՝

**ԳԱՎԱՌԻ ՀԱՄԱՅՆՔԱՊԵՏԱՐԱՆ**

ԱՆՎԱՆՈՒՄ՝

**ԳԱՎԱՌ ՀԱՄԱՅՆՔՈՒՄ ԿԱՊԻՏԱԼ ՎԵՐԱՆՈՐՈԳՄԱՆ ՆԱԽԱԳԾԱՆԱԽԱՀԱՇՎԱՅԻՆ ՓԱՍՏԱԹՂԹԵՐԻ ԿԱԶՄՄԱՆ ԽՈՐՀՐԴԱՏՎԱԿԱՆ ԾԱՌԱՅՈՒԹՅՈՒՆՆԵՐ**

ՀԱՍՑԵ՝

ՀՀ, Գեղարքունիքի մարզ, ք. Գավառ, Կենտրոնական հրապարակ 3

ՆԱԽԱԳԾԱՅԻՆ ՓՈՒԼ՝

**ԱՇԽԱՏԱՆՔԱՅԻՆ ՆԱԽԱԳԻԾ**

**ՃԱՐՏԱՐԱՊԵՏԱԿԱՆ ՄԱՍ, ԿՈՆՍՏՐՈՒԿՏՈՐԱԿԱՆ ՄԱՍ, ԷԼԵԿՏՐԱՏԵԽՆԻԿԱԿԱՆ ՄԱՍ**


Ներկայացված բոլոր նյութերը համարվում են " ԽԱՌԱՏՅԱՆ ԱՐԽԻՏԵԿՏՍ " ՍՊԸ -ի հեղինակային աշխատանք և չի թույլատրվում օգտագործել այն առանց նախապես գրավոր համադրելու ընկերության հետ:


| ՊԱՇՏՈՆ | ՍՏՈՐԱԳՐ. | Ա. ԱԶԳԱՆՈՒՆ |
|---|---|---|
| ՆԳԾ | | Ս. ԱՐԻՍՏԱԳԵՍՅԱՆ |
| ՃԱՐՏ. | | Ս. ԽԱՌԱՏՅԱՆ |
| ՃԱՐՏ. | | Ա. ԱՐԻՍՏԱԳԵՍՅԱՆ |
| ՆԳԿ | | Ն. ՆՇԱՆՅԱՆ |
| ԷԼ. | | Մ. ՍՈՖՅԱՆ |

ԳԾԱԳՐԻ ԱՆՎԱՆՈՒՄԸ՝
Աշխատանքների կատարման հրահանգ, ներկայացվող լիցենզիաները

| | |
|---|---|
| ԹԵՐԹ | Ճ.3 |
| ԹԵՐԹԵՐ | 17 |

# ՀԱՏԱԿԱԳԻԾ (ՉԱՓԱԳՐՈՒԹՅՈՒՆ) Մ 1:50

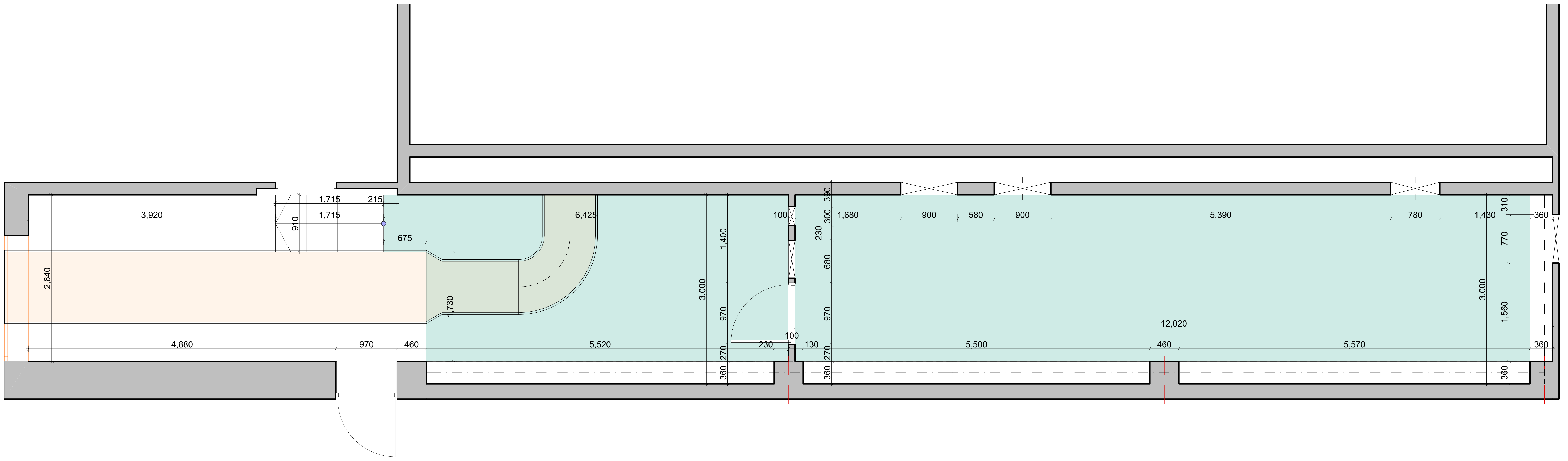


KHARATYAN ARCHITECTS

ՆԱԽԱԳԾՈՂ ԱՐՎԵՍՏԱՆՈՑ՝

**" ԽԱՌԱՏՅԱՆ ԱՐԽԻՏԵԿՏՍ " ՍՊԸ**

ՀՀ, Երևան, Կենտրոն, Դեմիրճյան 17
Հեռ: +374 77 222 757
kharatyan.architects@gmail.com

Տնօրեն՝ Ս. Խառատյան

ՊԱՏՎԻՐԱՏՈՒ՝

**ԳԱՎԱՌԻ ՀԱՄԱՅՆՔԱՊԵՏԱՐԱՆ**

ԱՆՎԱՆՈՒՄ՝

**ԳԱՎԱՌ ՀԱՄԱՅՆՔՈՒՄ ԿԱՊԻՏԱԼ ՎԵՐԱՆՈՐՈԳՄԱՆ ՆԱԽԱԳԾԱՆԱԽԱՀԱՇՎԱՅԻՆ ՓԱՍՏԱԹՂԹԵՐԻ ԿԱԶՄՄԱՆ ԽՈՐՀՐԴԱՏՎԱԿԱՆ ԾԱՌԱՅՈՒԹՅՈՒՆՆԵՐ**

ՀԱՍՑԵ՝

ՀՀ, Գեղարքունիքի մարզ, ք. Գավառ, Կենտրոնական հրապարակ 3

ՆԱԽԱԳԾԱՅԻՆ ՓՈՒԼ՝

**ԱՇԽԱՏԱՆՔԱՅԻՆ ՆԱԽԱԳԻԾ**

**ՃԱՐՏԱՐԱՊԵՏԱԿԱՆ ՄԱՍ, ԿՈՆՍՏՐՈՒԿՏՈՐԱԿԱՆ ՄԱՍ, ԷԼԵԿՏՐԱՏԵԽՆԻԿԱԿԱՆ ՄԱՍ**

Ներկայացված բոլոր նյութերը համարվում են " ԽԱՌԱՏՅԱՆ ԱՐԽԻՏԵԿՏՍ " ՍՊԸ -ի հեղինակային աշխատանք և չի թույլատրվում օգտագործել այն առանց նախապես գրավոր համադրելու ընկերության հետ:

| ՊԱՇՏՈՆ | ՍՏՈՐԱԳՐ. | Ա. ԱԶԳԱՆՈՒՆ |
|---|---|---|
| ՆԳԾ | | Ս. ԱՐԻՍՏԱԳԵՍՅԱՆ |
| ՃԱՐՏ. | | Ս. ԽԱՌԱՏՅԱՆ |
| ՃԱՐՏ. | | Ա. ԱՐԻՍՏԱԳԵՍՅԱՆ |
| ՆԳԿ | | Ն. ՆՇԱՆՅԱՆ |
| ԷԼ. | | Մ. ՍՈՖՅԱՆ |

ԳԾԱԳՐԻ ԱՆՎԱՆՈՒՄԸ՝
Հատակագիծ (չափագրություն) Մ 1:50

| | |
|---|---|
| ԹԵՐԹ | Ճ.4 |
| ԹԵՐԹԵՐ | 17 |

# ՀԱՏԱԿԱԳԻԾ (ԱՊԱՄՈՆՏԱԺՈՒՄ) Մ 1:50

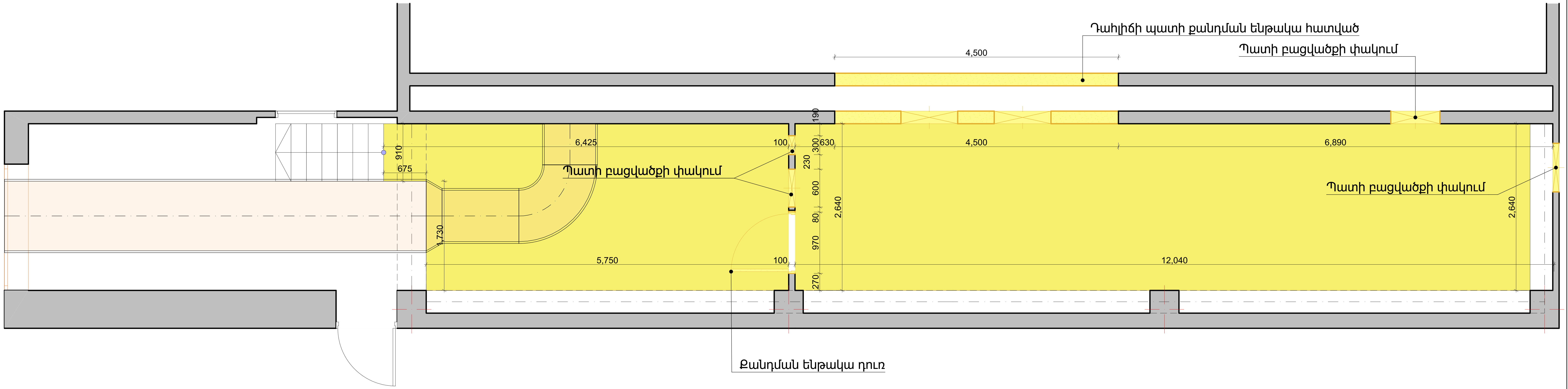


KHARATYAN ARCHITECTS

ՆԱԽԱԳԾՈՂ ԱՐՎԵՍՏԱՆՈՑ՝

**" ԽԱՌԱՏՅԱՆ ԱՐԽԻՏԵԿՏՍ " ՍՊԸ**


ՀՀ, Երևան, Կենտրոն, Դեմիրճյան 17
Հեռ: +374 77 222 757
kharatyan.architects@gmail.com

Տնօրեն՝ Ս. Խառատյան


ՊԱՏՎԻՐԱՏՈՒ՝

**ԳԱՎԱՌԻ ՀԱՄԱՅՆՔԱՊԵՏԱՐԱՆ**

ԱՆՎԱՆՈՒՄ՝

**ԳԱՎԱՌ ՀԱՄԱՅՆՔՈՒՄ ԿԱՊԻՏԱԼ ՎԵՐԱՆՈՐՈԳՄԱՆ ՆԱԽԱԳԾԱՆԱԽԱՀԱՇՎԱՅԻՆ ՓԱՍՏԱԹՂԹԵՐԻ ԿԱԶՄՄԱՆ ԽՈՐՀՐԴԱՏՎԱԿԱՆ ԾԱՌԱՅՈՒԹՅՈՒՆՆԵՐ**

ՀԱՍՑԵ՝

ՀՀ, Գեղարքունիքի մարզ, ք. Գավառ, Կենտրոնական հրապարակ 3

ՆԱԽԱԳԾԱՅԻՆ ՓՈՒԼ՝

**ԱՇԽԱՏԱՆՔԱՅԻՆ ՆԱԽԱԳԻԾ**

**ՃԱՐՏԱՐԱՊԵՏԱԿԱՆ ՄԱՍ, ԿՈՆՍՏՐՈՒԿՏՈՐԱԿԱՆ ՄԱՍ, ԷԼԵԿՏՐԱՏԵԽՆԻԿԱԿԱՆ ՄԱՍ**


Ներկայացված բոլոր նյութերը համարվում են " ԽԱՌԱՏՅԱՆ ԱՐԽԻՏԵԿՏՍ " ՍՊԸ -ի հեղինակային աշխատանք և չի թույլատրվում օգտագործել այն առանց նախապես գրավոր համադրելու ընկերության հետ:


| ՊԱՇՏՈՆ | ՍՏՈՐԱԳՐ. | Ա. ԱԶԳԱՆՈՒՆ |
|---|---|---|
| ՆԳԾ | | Ս. ԱՐԻՍՏԱԿԵՍՅԱՆ |
| ՃԱՐՏ. | | Ս. ԽԱՌԱՏՅԱՆ |
| ՃԱՐՏ. | | Ա. ԱՐԻՍՏԱԿԵՍՅԱՆ |
| ՆԳԿ | | Ն. ՆՇԱՆՅԱՆ |
| ԷԼ. | | Մ. ՍՈՖՅԱՆ |

ԳԾԱԳՐԻ ԱՆՎԱՆՈՒՄԸ՝
Հատակագիծ (ապամոնտաժում) Մ 1:50

| | |
|---|---|
| ԹԵՐԹ | Ճ.5 |
| ԹԵՐԹԵՐ | 17 |

# ՀԱՏԱԿԱԳԻԾ (ՄՈՆՏԱԺՈՒՄ) Մ 1:50

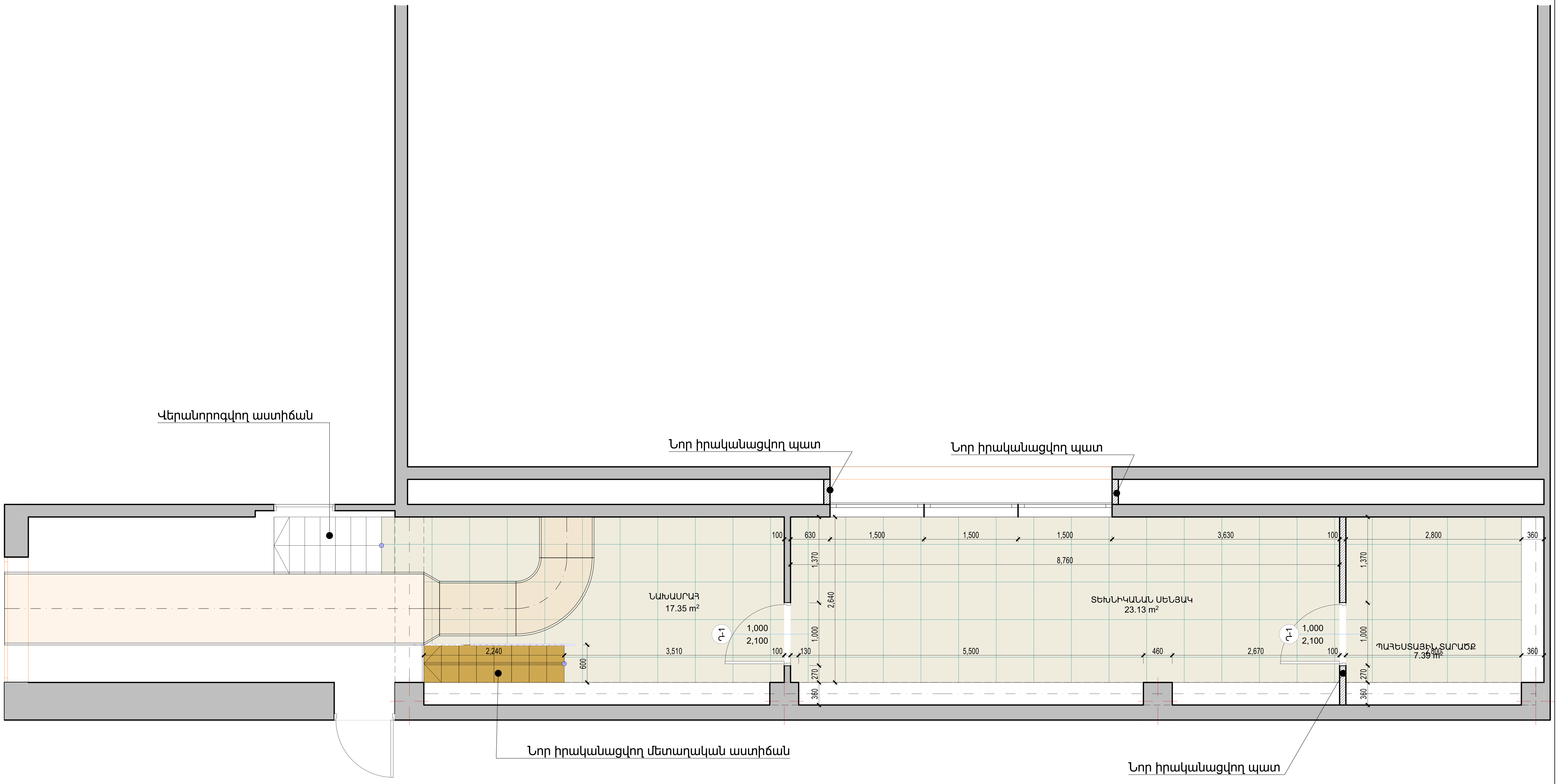


KHARATYAN
ARCHITECTS

ՆԱԽԱԳԾՈՂ ԱՐՎԵՍՏԱՆՈՑ՝

**" ԽԱՌԱՏՅԱՆ ԱՐԽԻՏԵԿՏՍ " ՍՊԸ**

ՀՀ, Երևան, Կենտրոն, Դեմիրճյան 17
Հեռ: +374 77 222 757
kharatyan.architects@gmail.com

Տնօրեն՝ Ս. Խառատյան

ՊԱՏՎԻՐԱՏՈՒ՝

**ԳԱՎԱՌԻ ՀԱՄԱՅՆՔԱՊԵՏԱՐԱՆ**

ԱՆՎԱՆՈՒՄ՝

**ԳԱՎԱՌ ՀԱՄԱՅՆՔՈՒՄ ԿԱՊԻՏԱԼ ՎԵՐԱՆՈՐՈԳՄԱՆ ՆԱԽԱԳԾԱՆԱԽԱՀԱՇՎԱՅԻՆ ՓԱՍՏԱԹՂԹԵՐԻ ԿԱԶՄՄԱՆ ԽՈՐՀՐԴԱՏՎԱԿԱՆ ԾԱՌԱՅՈՒԹՅՈՒՆՆԵՐ**

ՀԱՍՑԵ՝

ՀՀ, Գեղարքունիքի մարզ, ք. Գավառ, Կենտրոնական հրապարակ 3

ՆԱԽԱԳԾԱՅԻՆ ՓՈՒԼ՝

**ԱՇԽԱՏԱՆՔԱՅԻՆ ՆԱԽԱԳԻԾ**

**ՃԱՐՏԱՐԱՊԵՏԱԿԱՆ ՄԱՍ,
ԿՈՆՍՏՐՈՒԿՏՈՐԱԿԱՆ ՄԱՍ,
ԷԼԵԿՏՐԱՏԵԽՆԻԿԱԿԱՆ ՄԱՍ**

Ներկայացված բոլոր նյութերը համարվում են " ԽԱՌԱՏՅԱՆ ԱՐԽԻՏԵԿՏՍ " ՍՊԸ -ի հեղինակային աշխատանք և չի թույլատրվում օգտագործել այն առանց նախապես գրավոր համադրելու ընկերության հետ:

| ՊԱՇՏՈՆ | ՍՏՈՐԱԳՐ. | Ա. ԱԶԳԱՆՈՒՆ |
|---|---|---|
| ՆԳԾ | [signature] | Ս. ԱՐԻՍՏԱԳԵՍՅԱՆ |
| ՃԱՐՏ. | [signature] | Ս. ԽԱՌԱՏՅԱՆ |
| ՃԱՐՏ. | [signature] | Ա. ԱՐԻՍՏԱԳԵՍՅԱՆ |
| ՆԳԿ | [signature] | Ն. ՆՇԱՆՅԱՆ |
| ԷL. | [signature] | Մ. ՍՈՖՅԱՆ |

ԳԾԱԳՐԻ ԱՆՎԱՆՈՒՄԸ՝
Հատակագիծ (մոնտաժում) Մ 1:50

| | |
|---|---|
| ԹԵՐԹ | Ճ.6 |
| ԹԵՐԹԵՐ | 17 |

# ՀԱՏԱԿԱԳԻԾ (ՀԱՏԱԿՆԵՐԻ ԵՐԵՍԱՊԱՏՈՒՄ) Մ 1:50

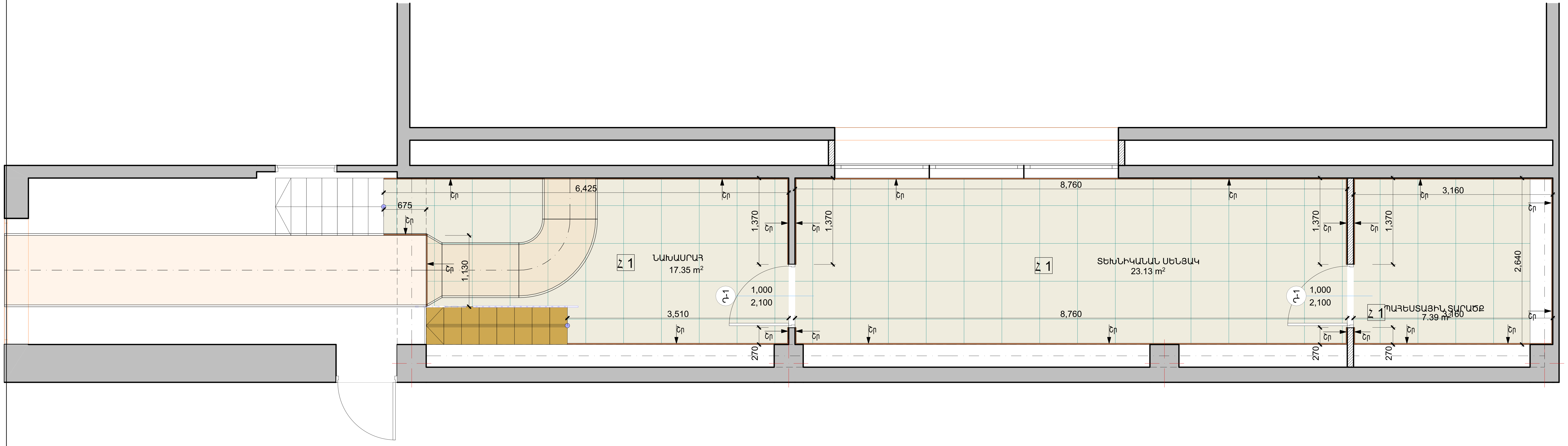


## ՄԱՍՆԳԻՐ

| | ԱՆՎԱՆՈՒՄ | ՊԱՅՄԱՆԱԿԱՆ ՆՇԱՆՆԵՐ |
|---|---|---|
| Հ 1 | Հատակ կերամիկական սալիկից | |
| ՇՐ | Շրիշակ | |

Շրիշակ

KHARATYAN ARCHITECTS

ՆԱԽԱԳԾՈՂ ԱՐՎԵՍՏԱՆՈՑ՝

**" ԽԱՌԱՏՅԱՆ ԱՐԽԻՏԵԿՏՍ " ՍՊԸ**

ՀՀ, Երևան, Կենտրոն, Դեմիրճյան 17
Հեռ: +374 77 222 757
kharatyan.architects@gmail.com

Տնօրեն՝ Ս. Խառատյան


ՊԱՏՎԻՐԱՏՈՒ՝

**ԳԱՎԱՌԻ ՀԱՄԱՅՆՔԱՊԵՏԱՐԱՆ**

ԱՆՎԱՆՈՒՄ՝

**ԳԱՎԱՌ ՀԱՄԱՅՆՔՈՒՄ ԿԱՊԻՏԱԼ ՎԵՐԱՆՈՐՈԳՄԱՆ ՆԱԽԱԳԾԱՆԱԽԱՀԱՇՎԱՅԻՆ ՓԱՍՏԱԹՂԹԵՐԻ ԿԱԶՄՄԱՆ ԽՈՐՀՐԴԱՏՎԱԿԱՆ ԾԱՌԱՅՈՒԹՅՈՒՆՆԵՐ**

ՀԱՍՑԵ՝

ՀՀ, Գեղարքունիքի մարզ, ք. Գավառ, Կենտրոնական հրապարակ 3

ՆԱԽԱԳԾԱՅԻՆ ՓՈՒԼ՝

**ԱՇԽԱՏԱՆՔԱՅԻՆ ՆԱԽԱԳԻԾ**

**ՃԱՐՏԱՐԱՊԵՏԱԿԱՆ ՄԱՍ, ԿՈՆՍՏՐՈՒԿՏՈՐԱԿԱՆ ՄԱՍ, ԷԼԵԿՏՐԱՏԵԽՆԻԿԱԿԱՆ ՄԱՍ**


Ներկայացված բոլոր նյութերը համարվում են " ԽԱՌԱՏՅԱՆ ԱՐԽԻՏԵԿՏՍ " ՍՊԸ -ի հեղինակային աշխատանք և չի թույլատրվում օգտագործել այն առանց նախապես գրավոր համադրելու ընկերության հետ:


| ՊԱՇՏՈՆ | ՍՏՈՐԱԳՐ. | Ա. ԱԶԳԱՆՈՒՆ |
|---|---|---|
| ՆԳԾ | | Ս. ԱՐԻՍՏԱԿԵՍՅԱՆ |
| ՃԱՐՏ. | | Ս. ԽԱՌԱՏՅԱՆ |
| ՃԱՐՏ. | | Ա. ԱՐԻՍՏԱԿԵՍՅԱՆ |
| ՆԳԿ | | Ն. ՆՇԱՆՅԱՆ |
| ԷԼ. | | Մ. ՍՈՓՅԱՆ |

ԳԾԱԳՐԻ ԱՆՎԱՆՈՒՄԸ՝
Հատակագիծ (հատակների երեսապատում) Մ 1:50

| | |
|---|---|
| ԹԵՐԹ | Ճ.7 |
| ԹԵՐԹԵՐ | 17 |

# ՀԱՏԱԿԱԳԻԾ (ԿԱՀԱՎՈՐՈՒՄ) Մ 1:50

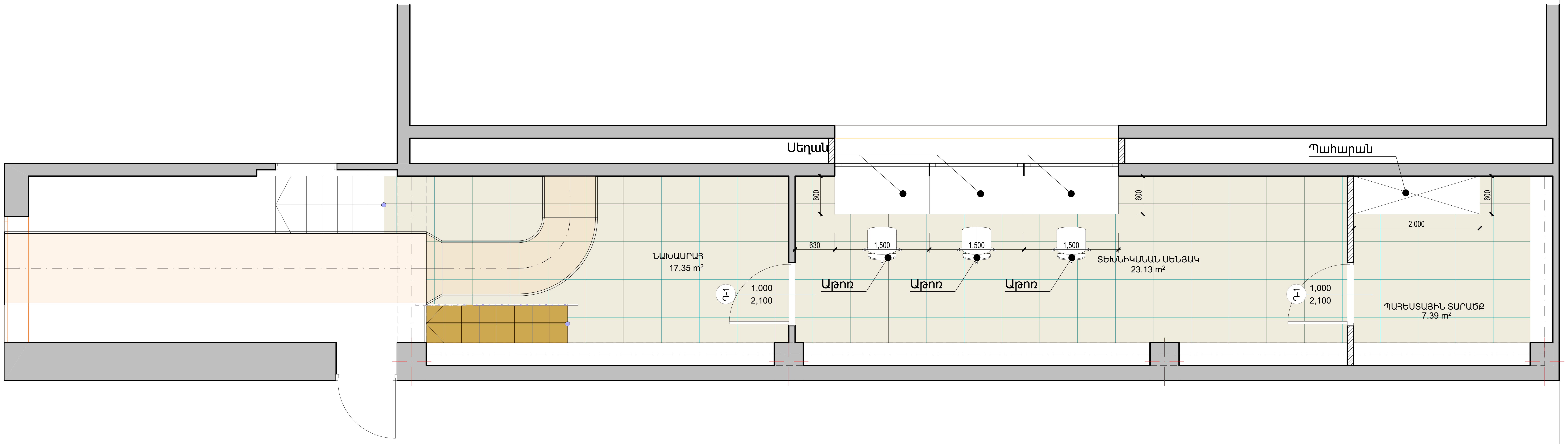


KHARATYAN ARCHITECTS


ՆԱԽԱԳԾՈՂ ԱՐՎԵՍՏԱՆՈՑ՝

**" ԽԱՌԱՏՅԱՆ ԱՐԽԻՏԵԿՏՍ " ՍՊԸ**

ՀՀ, Երևան, Կենտրոն, Դեմիրճյան 17
Հեռ: +374 77 222 757
kharatyan.architects@gmail.com

Տնօրեն՝ Ս. Խառատյան


ՊԱՏՎԻՐԱՏՈՒ՝

**ԳԱՎԱՌԻ ՀԱՄԱՅՆՔԱՊԵՏԱՐԱՆ**

ԱՆՎԱՆՈՒՄ՝

**ԳԱՎԱՌ ՀԱՄԱՅՆՔՈՒՄ ԿԱՊԻՏԱԼ ՎԵՐԱՆՈՐՈԳՄԱՆ ՆԱԽԱԳԾԱՆԱԽԱՀԱՇՎԱՅԻՆ ՓԱՍՏԱԹՂԹԵՐԻ ԿԱԶՄՄԱՆ ԽՈՐՀՐԴԱՏՎԱԿԱՆ ԾԱՌԱՅՈՒԹՅՈՒՆՆԵՐ**

ՀԱՍՑԵ՝

ՀՀ, Գեղարքունիքի մարզ, ք. Գավառ, Կենտրոնական հրապարակ 3

ՆԱԽԱԳԾԱՅԻՆ ՓՈՒԼ՝

**ԱՇԽԱՏԱՆՔԱՅԻՆ ՆԱԽԱԳԻԾ**

**ՃԱՐՏԱՐԱՊԵՏԱԿԱՆ ՄԱՍ, ԿՈՆՍՏՐՈՒԿՏՈՐԱԿԱՆ ՄԱՍ, ԷԼԵԿՏՐԱՏԵԽՆԻԿԱԿԱՆ ՄԱՍ**


Ներկայացված բոլոր նյութերը համարվում են " ԽԱՌԱՏՅԱՆ ԱՐԽԻՏԵԿՏՍ " ՍՊԸ -ի հեղինակային աշխատանք և չի թույլատրվում օգտագործել այն առանց նախապես գրավոր համադրելու ընկերության հետ:


| ՊԱՇՏՈՆ | ՍՏՈՐԱԳՐ. | Ա. ԱԶԳԱՆՈՒՆ |
|---|---|---|
| ՆԳԾ | | Ս. ԱՐԻՍՏԱԳԵՍՅԱՆ |
| ՃԱՐՏ. | | Ս. ԽԱՌԱՏՅԱՆ |
| ՃԱՐՏ. | | Ա. ԱՐԻՍՏԱԳԵՍՅԱՆ |
| ՆԳԿ | | Ն. ՆՇԱՆՅԱՆ |
| ԷԼ. | | Մ. ՍՈՖՅԱՆ |

ԳԾԱԳՐԻ ԱՆՎԱՆՈՒՄԸ՝
Հատակագիծ (կահավորում) Մ 1:50

| | |
|---|---|
| ԹԵՐԹ | Ճ.8 |
| ԹԵՐԹԵՐ | 17 |

# ՀԱՏԱԿԱԳԻԾ (ՏԵԽՆԻԿԱՅԻ ՏԵՂԱԴՐՈՒՄ)

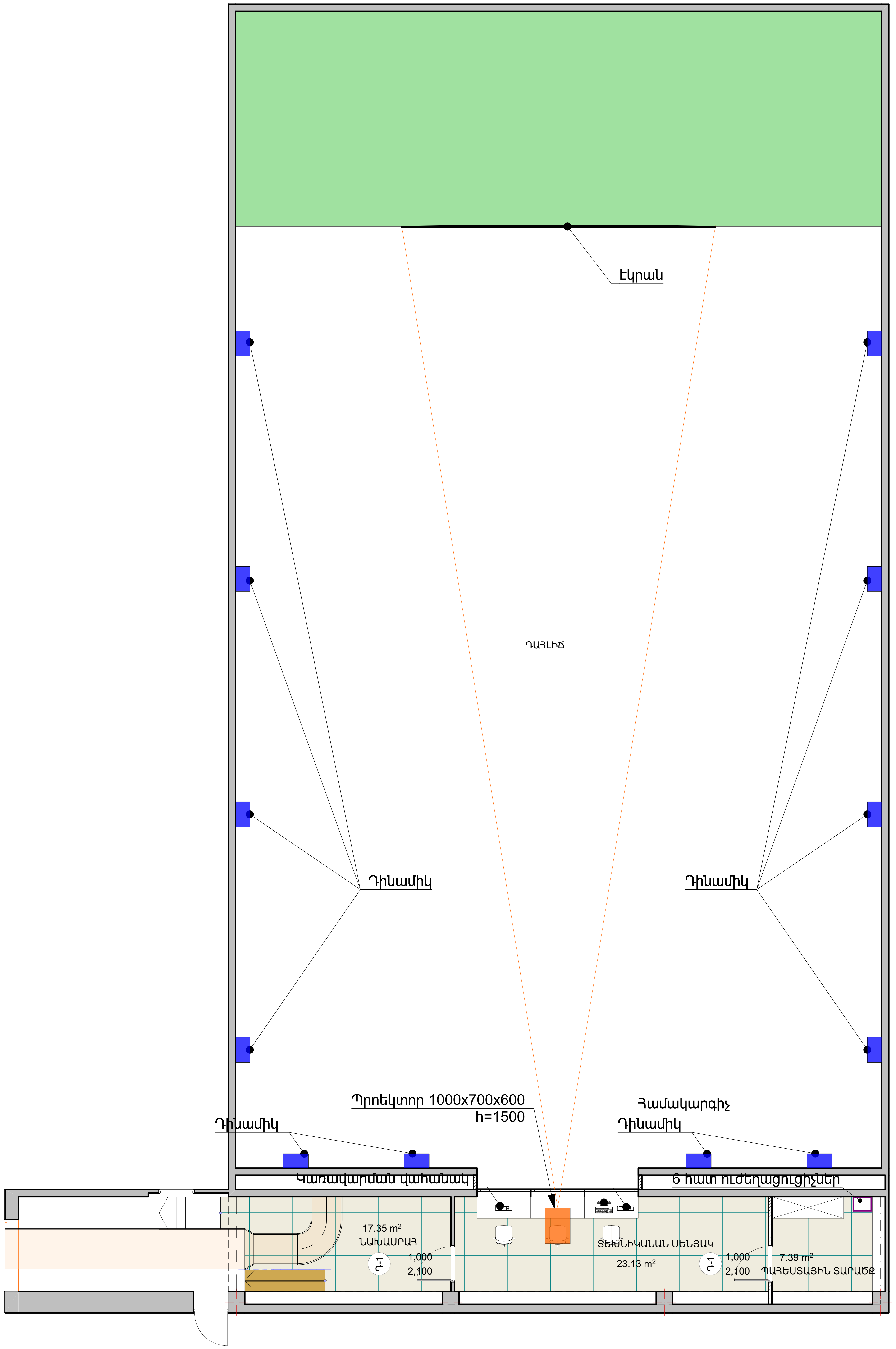


KHARATYAN ARCHITECTS

ՆԱԽԱԳԾՈՂ ԱՐՎԵՍՏԱՆՈՑ՝

**" ԽԱՌԱՏՅԱՆ ԱՐԽԻՏԵԿՏՍ " ՍՊԸ**


ՀՀ, Երևան, Կենտրոն, Դեմիրճյան 17
Հեռ: +374 77 222 757
kharatyan.architects@gmail.com

Տնօրեն՝ Ս. Խառատյան


ՊԱՏՎԻՐԱՏՈՒ՝

**ԳԱՎԱՌԻ ՀԱՄԱՅՆՔԱՊԵՏԱՐԱՆ**

ԱՆՎԱՆՈՒՄ՝

**ԳԱՎԱՌ ՀԱՄԱՅՆՔՈՒՄ ԿԱՊԻՏԱԼ ՎԵՐԱՆՈՐՈԳՄԱՆ ՆԱԽԱԳԾԱՆԱԽԱՀԱՇՎԱՅԻՆ ՓԱՍՏԱԹՂԹԵՐԻ ԿԱԶՄՄԱՆ ԽՈՐՀՐԴԱՏՎԱԿԱՆ ԾԱՌԱՅՈՒԹՅՈՒՆՆԵՐ**

ՀԱՍՑԵ՝

ՀՀ, Գեղարքունիքի մարզ, ք. Գավառ, Կենտրոնական հրապարակ 3

ՆԱԽԱԳԾԱՅԻՆ ՓՈՒԼ՝

**ԱՇԽԱՏԱՆՔԱՅԻՆ ՆԱԽԱԳԻԾ**

**ՃԱՐՏԱՐԱՊԵՏԱԿԱՆ ՄԱՍ, ԿՈՆՍՏՐՈՒԿՏՈՐԱԿԱՆ ՄԱՍ, ԷԼԵԿՏՐԱՏԵԽՆԻԿԱԿԱՆ ՄԱՍ**


Ներկայացված բոլոր նյութերը համարվում են " ԽԱՌԱՏՅԱՆ ԱՐԽԻՏԵԿՏՍ " ՍՊԸ -ի հեղինակային աշխատանք և չի թույլատրվում օգտագործել այն առանց նախապես գրավոր համադրելու ընկերության հետ:


| ՊԱՇՏՈՆ | ՍՏՈՐԱԳՐ. | Ա. ԱԶԳԱՆՈՒՆ |
|---|---|---|
| ՆԳՃ | | Ս. ԱՐԻՍՏԱԳԵՍՅԱՆ |
| ՃԱՐՏ. | | Ս. ԽԱՌԱՏՅԱՆ |
| ՃԱՐՏ. | | Ա. ԱՐԻՍՏԱԳԵՍՅԱՆ |
| ՆԳԿ | | Ն. ՆՇԱՆՅԱՆ |
| ԷԼ. | | Մ. ՍՈՖՅԱՆ |

ԳԾԱԳՐԻ ԱՆՎԱՆՈՒՄԸ՝
Հատակագիծ (Տեխնիկայի տեղադրում)

| | |
|---|---|
| ԹԵՐԹ | Ճ.9 |
| ԹԵՐԹԵՐ | 17 |

# ԱՌԱՍՏԱՂԻ ՀԱՏԱԿԱԳԻԾ

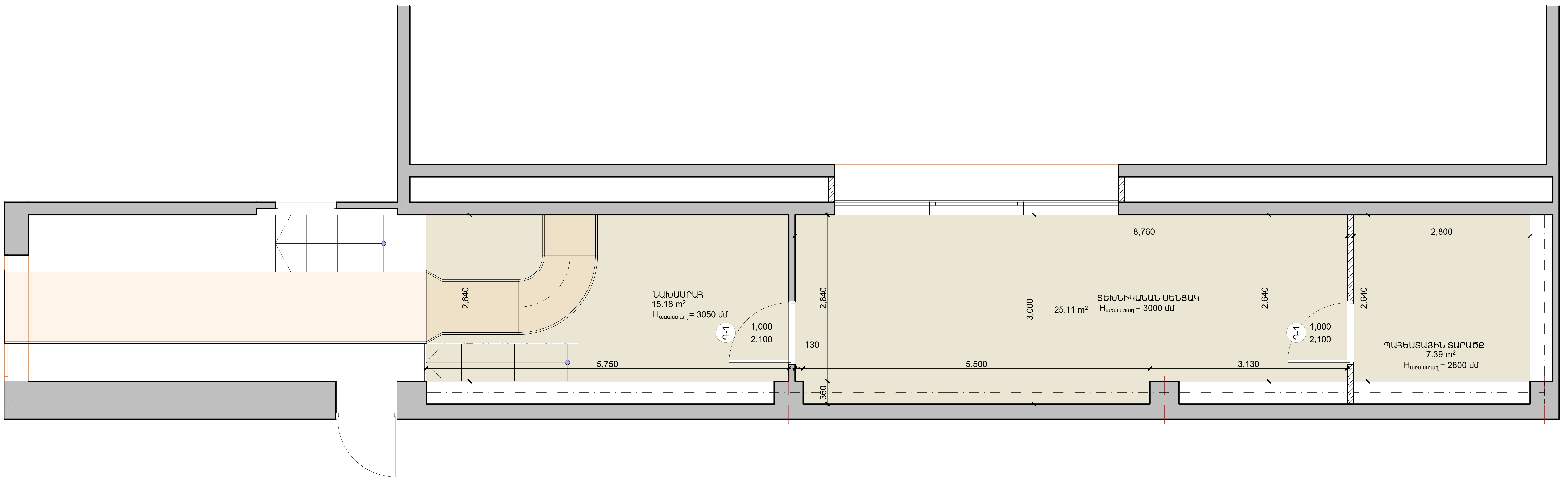


KHARATYAN ARCHITECTS


ՆԱԽԱԳԾՈՂ ԱՐՎԵՍՏԱՆՈՑ՝

**" ԽԱՌԱՏՅԱՆ ԱՐԽԻՏԵԿՏՍ " ՍՊԸ**

ՀՀ, Երևան, Կենտրոն, Դեմիրճյան 17
Հեռ: +374 77 222 757
kharatyan.architects@gmail.com

Տնօրեն՝ Ս. Խառատյան


ՊԱՏՎԻՐԱՏՈՒ՝

**ԳԱՎԱՌԻ ՀԱՄԱՅՆՔԱՊԵՏԱՐԱՆ**

ԱՆՎԱՆՈՒՄ՝

**ԳԱՎԱՌ ՀԱՄԱՅՆՔՈՒՄ ԿԱՊԻՏԱԼ ՎԵՐԱՆՈՐՈԳՄԱՆ ՆԱԽԱԳԾԱՆԱԽԱՀԱՇՎԱՅԻՆ ՓԱՍՏԱԹՂԹԵՐԻ ԿԱԶՄՄԱՆ ԽՈՐՀՐԴԱՏՎԱԿԱՆ ԾԱՌԱՅՈՒԹՅՈՒՆՆԵՐ**

ՀԱՍՑԵ՝

ՀՀ, Գեղարքունիքի մարզ, ք. Գավառ, Կենտրոնական հրապարակ 3

ՆԱԽԱԳԾԱՅԻՆ ՓՈՒԼ՝

**ԱՇԽԱՏԱՆՔԱՅԻՆ ՆԱԽԱԳԻԾ**

**ՃԱՐՏԱՐԱՊԵՏԱԿԱՆ ՄԱՍ,
ԿՈՆՍՏՐՈՒԿՏՈՐԱԿԱՆ ՄԱՍ,
ԷԼԵԿՏՐԱՏԵԽՆԻԿԱԿԱՆ ՄԱՍ**


Ներկայացված բոլոր նյութերը համարվում են " ԽԱՌԱՏՅԱՆ ԱՐԽԻՏԵԿՏՍ " ՍՊԸ -ի հեղինակային աշխատանք և չի թույլատրվում օգտագործել այն առանց նախապես գրավոր համաձայնեցնելու ընկերության հետ:


| ՊԱՇՏՈՆ | ՍՏՈՐԱԳՐ. | Ա. ԱԶԳԱՆՈՒՆ |
|---|---|---|
| ՆԳԾ | | Ս. ԱՐԻՍՏԱԳԵՍՅԱՆ |
| ՃԱՐՏ. | | Ս. ԽԱՌԱՏՅԱՆ |
| ՃԱՐՏ. | | Ա. ԱՐԻՍՏԱԳԵՍՅԱՆ |
| ՆԳԿ | | Ն. ՆՇԱՆՅԱՆ |
| ԷԼ. | | Մ. ՍՈՖՅԱՆ |

ԳԾԱԳՐԻ ԱՆՎԱՆՈՒՄԸ՝
Առաստաղի հատակագիծ

| | |
|---|---|
| ԹԵՐԹ | Ճ.10 |
| ԹԵՐԹԵՐ | 17 |

# ԾԱՎԱԼԱԹԵՐԹ

| NN | Աշխատանքների անվանումը | Չափման միավորը | Քանակը |
|---|---|---|---|
| 1 | Ճարտարապետական մաս | | |
| | **Քանդման աշխատանքներ** | | |
| | Պատի լուսամուտի բացվածքի քանդում | $մ^2$ | 14.4 |
| | Գաջե սվաղի քանդում պատերից ու շեպերից | $մ^2$ | 168 |
| | Փայտե դռան քանդում | մ2 | 2 |
| | Հին ցեմենտ ավազյա հատակի շերտի քանդում 50 մմ հաստությամբ | մ2 | 52 |
| | Հին փայտե աստիճանի ապամոնտաժում | հատ | 1 |
| | Շին աղբի բարձում ա/ինքնաթափերի վրա և տեղափոխում 3կմ | մխ | 7 |
| | **Նորոգման աշխատանքներ** | | |
| | Պլաստմասե պատուհանագոգերի տեղադրում | գծմ | 4.5 |
| | Փոխարինվող մետաղեպլաստե դուռ | մ2 | 2 |
| | Նոր տեղադրվող մետաղեպլաստե պատուհաններ | մ2 | 7 |
| | Պատերի և շեպությունների քսահարթում գաջով | մ2 | 168 |
| | Պատերի և շեպերի լավորակ լատեքսային ներկում համատարած մածկապատումով | $մ^2$ | 168 |
| | Հատակների ցեմենտ ավազյա հարթեցնող շերտ 50մմ հաստությամբ | մ2 | 52.0 |
| | Նոր հատակի իրականացում կերամիկական սալիկներից | մ2 | 52.00 |
| | Գոյություն ունեցող աստիճանի աստճանահատիկների երեսապատում կերամիկական սալիկներից | մ2 | 3.50 |
| | Պլաստմասե Շրիշակների տեղադրում | գծմ | 53.6 |
| | Նոր գիպսաստվարաթղթե առաստաղի իրականացում | մ2 | 53.0 |
| | Աշխատանքային սեղանների իրականացում (1.50x0.60մ չափերով) | հատ | 3.0 |
| | Աշխատանքային աթոռների իրականացում | հատ | 3.0 |
| | Պահարանի տեղադրում | մ2 | 13.5 |


KHARATYAN ARCHITECTS

ՆԱԽԱԳԾՈՂ ԱՐՎԵՍՏԱՆՈՑ՝

**" ԽԱՌԱՏՅԱՆ ԱՐԽԻՏԵԿՏՍ " ՍՊԸ**

ՀՀ, Երևան, Կենտրոն, Դեմիրճյան 17
Հեռ: +374 77 222 757
kharatyan.architects@gmail.com

Տնօրեն՝ Ս. Խառատյան


ՊԱՏՎԻՐԱՏՈՒ՝

**ԳԱՎԱՌԻ ՀԱՄԱՅՆՔԱՊԵՏԱՐԱՆ**

ԱՆՎԱՆՈՒՄ՝

**ԳԱՎԱՌ ՀԱՄԱՅՆՔՈՒՄ ԿԱՊԻՏԱԼ ՎԵՐԱՆՈՐՈԳՄԱՆ ՆԱԽԱԳԾԱՆԱԽԱՀԱՇՎԱՅԻՆ ՓԱՍՏԱԹՂԹԵՐԻ ԿԱԶՄՄԱՆ ԽՈՐՀՐԴԱՏՎԱԿԱՆ ԾԱՌԱՅՈՒԹՅՈՒՆՆԵՐ**

ՀԱՍՑԵ՝

ՀՀ, Գեղարքունիքի մարզ, ք. Գավառ, Կենտրոնական հրապարակ 3

ՆԱԽԱԳԾԱՅԻՆ ՓՈՒԼ՝

**ԱՇԽԱՏԱՆՔԱՅԻՆ ՆԱԽԱԳԻԾ**

**ՃԱՐՏԱՐԱՊԵՏԱԿԱՆ ՄԱՍ, ԿՈՆՍՏՐՈՒԿՏՈՐԱԿԱՆ ՄԱՍ, ԷԼԵԿՏՐԱՏԵԽՆԻԿԱԿԱՆ ՄԱՍ**


Ներկայացված բոլոր նյութերը համարվում են " ԽԱՌԱՏՅԱՆ ԱՐԽԻՏԵԿՏՍ " ՍՊԸ -ի հեղինակային աշխատանք և չի թույլատրվում օգտագործել այն առանց նախապես գրավոր համադրելու ընկերության հետ:


| ՊԱՇՏՈՆ | ՍՏՈՐԱԳՐ. | Ա. ԱԶԳԱՆՈՒՆ |
|---|---|---|
| ՆԳՃ | | Ս. ԱՐԻՍՏԱԳԵՍՅԱՆ |
| ՃԱՐՏ. | | Ս. ԽԱՌԱՏՅԱՆ |
| ՃԱՐՏ. | | Ա. ԱՐԻՍՏԱԳԵՍՅԱՆ |
| ՆԳԿ | | Ն. ՆՇԱՆՅԱՆ |
| ԷԼ. | | Մ. ՍՈՖՅԱՆ |

ԳԾԱԳՐԻ ԱՆՎԱՆՈՒՄԸ՝
Ծավալաթերթ

| | |
|---|---|
| ԹԵՐԹ | Ճ.11 |
| ԹԵՐԹԵՐ | 17 |

# ՏԵԽՆԻԿԱԿԱՆ ԱՍՏԻՃԱՆ Մ 1:50

## ՄԵՏԱՂԱԿԱՆ ԱՍՏԻՃԱՆԻ ՀԱՏԱԿԱԳԻԾ Մ 1:20

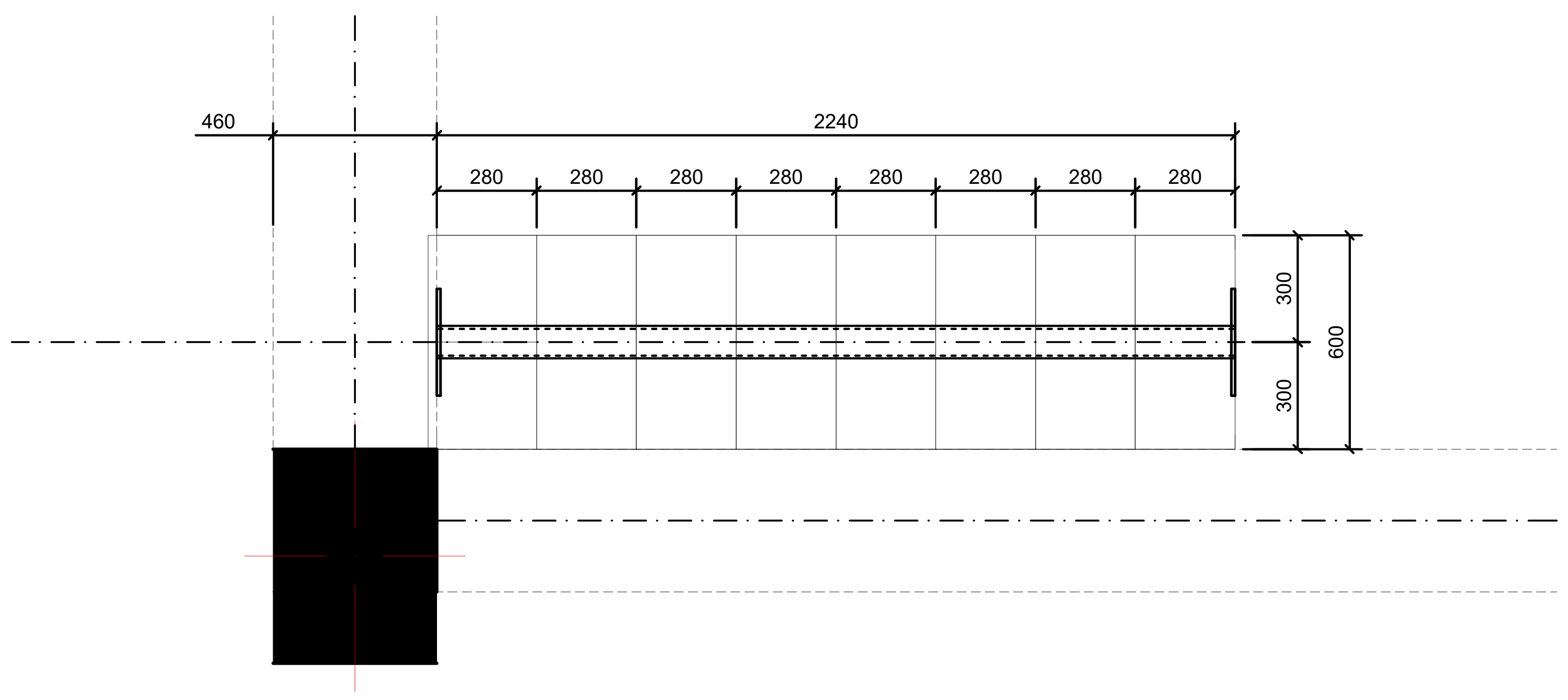


## ԴՐՍԻ ՄԵՏԱՂԱԿԱՆ ԱՍՏԻՃԱՆ-1 Մ 1:20

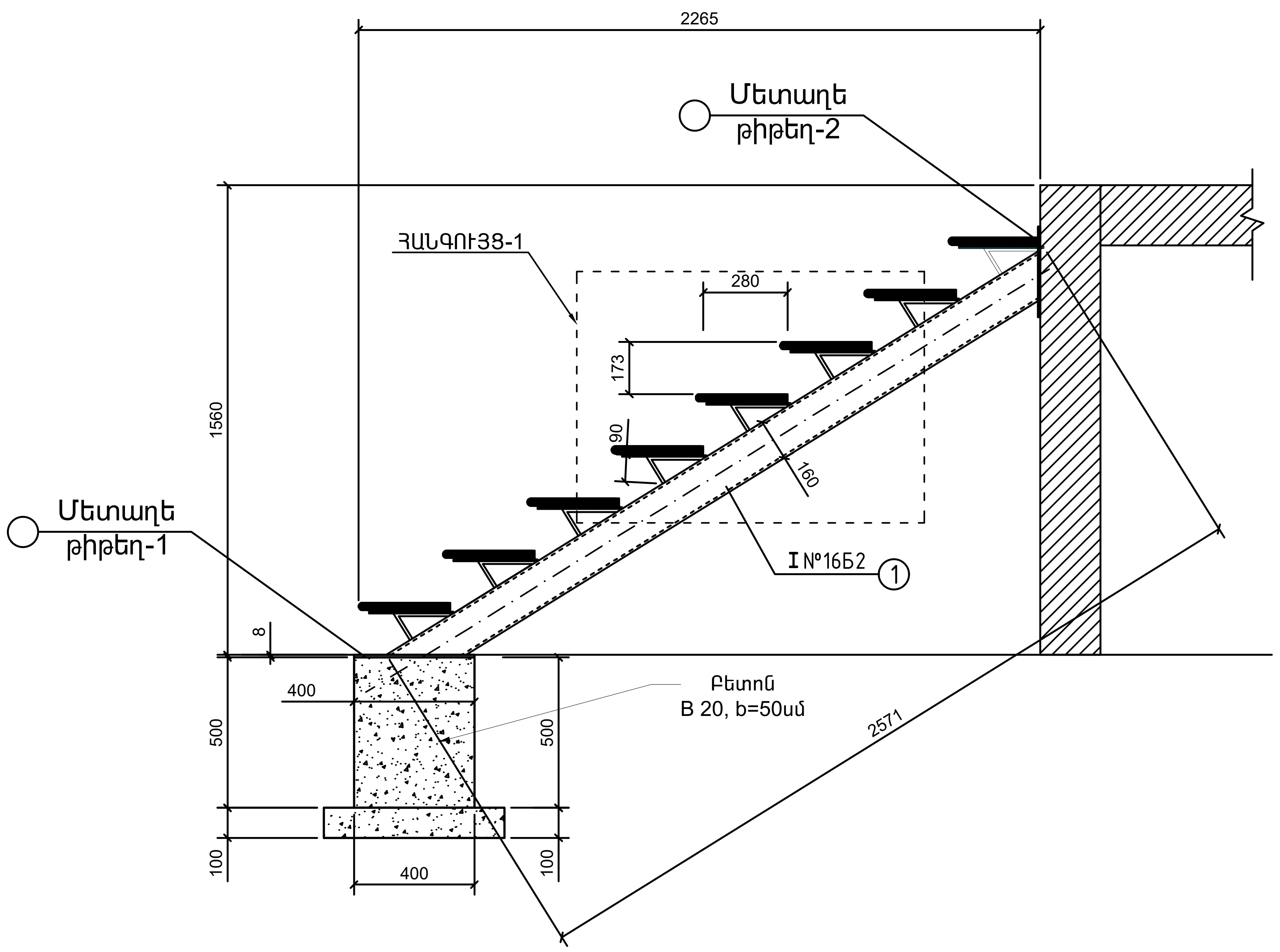


## ՀԱՆԳՈՒՅՑ-1 Մ 1:25

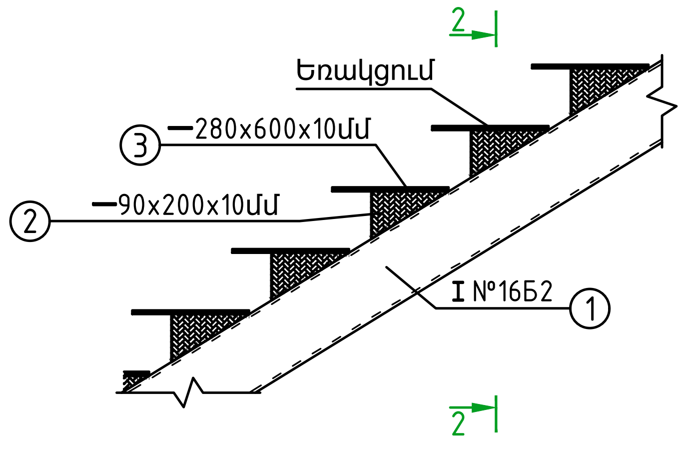


## ԿՏՐՎԱԾՔ 2-2 Մ 1:25

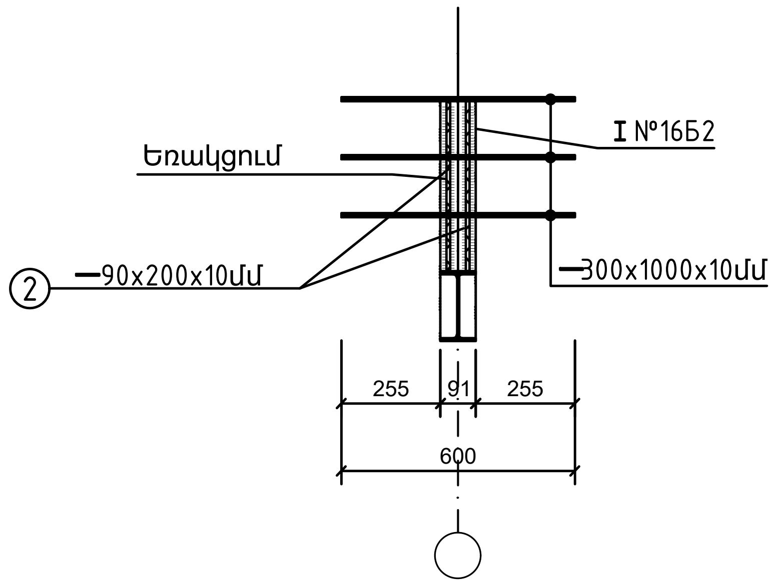


## ԴԵՏԱԼ 1

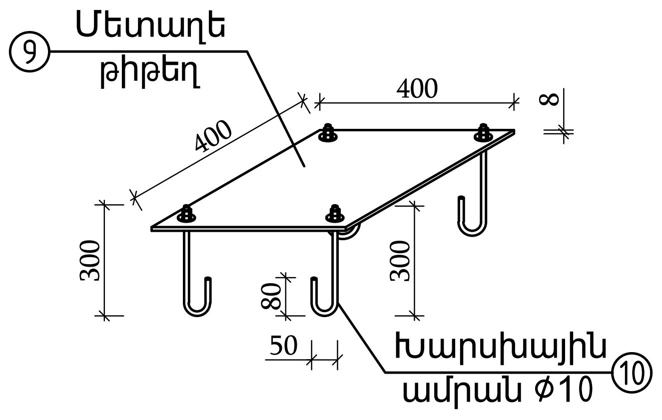


## ԴԵՏԱԼ 2

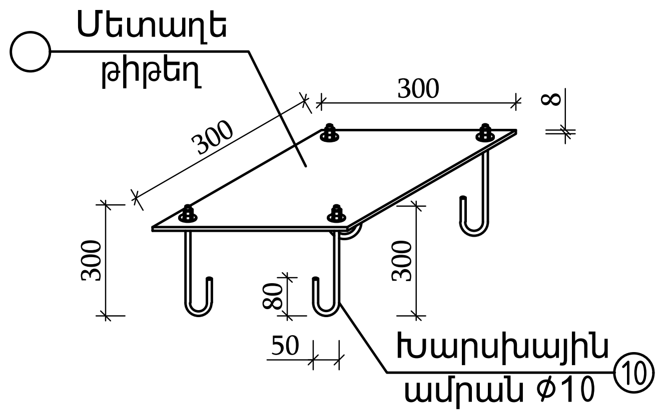


## ՄԵՏԱՂԱԿԱՆ ԱՍՏԻՃԱՆԻ ԷԼԵՄԵՆՏՆԵՐԻ ՀԱՄԱՐ

| ՄԵՏԱՂԱԿԱՆ ԱՍՏԻՃԱՆԻ ՀԱՄԱՐ | | | | | | | |
|---|---|---|---|---|---|---|---|
| Տարր № | Ն Շ Ա Ն Ա Կ Ո Ւ Մ Ը | | Երկարու-թյունը (մմ) | Քանակը (հատ) | Քաշը 1 էլ. համար (կգ) | Ընդամենը (կգ) |
| | I№16Б2 | | 2800 | 1 | 44.24 | 44.24 |
| ԴԵՏԱԼ 1 | մետ. թերթ | - 8 x 400 x | 400 | 1 | 10.05 | 10.05 |
| ԴԵՏԱԼ 2 | մետ. թերթ | - 8 x 300 x | 300 | 1 | 5.65 | 5.65 |
| 2 | մետ. թերթ | - 10 x 90 x | 200 | 8 | 1.41 | 11.30 |
| 3 | մետ. թերթ | - 10 x 280 x | 600 | 8 | 13.19 | 105.50 |
| | Բետոն B 20, b=50սմ | | | | 0.2մ$^3$ | |

KHARATYAN ARCHITECTS


ՆԱԽԱԳԾՈՂ ԱՐՎԵՍՏԱՆՈՑ՝

**" ԽԱՌԱՏՅԱՆ ԱՐԽԻՏԵԿՏՍ " ՍՊԸ**

ՀՀ, Երևան, Կենտրոն, Դեմիրճյան 17
Հեռ: +374 77 222 757
kharatyan.architects@gmail.com

Տնօրեն՝ Ս. Խառատյան


ՊԱՏՎԻՐԱՏՈՒ՝

**ԳԱՎԱՌԻ ՀԱՄԱՅՆՔԱՊԵՏԱՐԱՆ**

ԱՆՎԱՆՈՒՄ՝

**ԳԱՎԱՌ ՀԱՄԱՅՆՔՈՒՄ ԿԱՊԻՏԱԼ ՎԵՐԱՆՈՐՈԳՄԱՆ ՆԱԽԱԳԾԱՆԱԽԱՀԱՇՎԱՅԻՆ ՓԱՍՏԱԹՂԹԵՐԻ ԿԱԶՄՄԱՆ ԽՈՐՀՐԴԱՏՎԱԿԱՆ ԾԱՌԱՅՈՒԹՅՈՒՆՆԵՐ**

ՀԱՍՑԵ՝

ՀՀ, Գեղարքունիքի մարզ, ք. Գավառ, Կենտրոնական հրապարակ 3

ՆԱԽԱԳԾԱՅԻՆ ՓՈՒԼ՝

**ԱՇԽԱՏԱՆՔԱՅԻՆ ՆԱԽԱԳԻԾ**

**ՃԱՐՏԱՐԱՊԵՏԱԿԱՆ ՄԱՍ, ԿՈՆՍՏՐՈՒԿՏՈՐԱԿԱՆ ՄԱՍ, ԷԼԵԿՏՐԱՏԵԽՆԻԿԱԿԱՆ ՄԱՍ**


Ներկայացված բոլոր նյութերը համարվում են " ԽԱՌԱՏՅԱՆ ԱՐԽԻՏԵԿՏՍ " ՍՊԸ -ի հեղինակային աշխատանք և չի թույլատրվում օգտագործել այն առանց նախապես գրավոր համադրելու ընկերության հետ:


| ՊԱՇՏՈՆ | ՍՏՈՐԱԳՐ. | Ա. ԱԶԳԱՆՈՒՆ |
|---|---|---|
| ՆԳԾ | | Ս. ԱՐԻՍՏԱԳԵՍՅԱՆ |
| ՃԱՐՏ. | | Ս. ԽԱՌԱՏՅԱՆ |
| ՃԱՐՏ. | | Ա. ԱՐԻՍՏԱԳԵՍՅԱՆ |
| ՆԳԿ | | Ն. ՆՇԱՆՅԱՆ |
| ԷԼ. | | Մ. ՍՈՖՅԱՆ |

ԳԾԱԳՐԻ ԱՆՎԱՆՈՒՄԸ՝
Տեխնիկական աստիճան Մ 1:50

| | |
|---|---|
| ԹԵՐԹ | Կ-1 |
| ԹԵՐԹԵՐ | 17 |

# ԳԾԱԳՐԵՐԻ ԱՆՎԱՆԱՑԱՆԿ: ԲԱՑԱՏՐԱԳԻՐ: ՆՅՈՒԹԵՐԻ ՄԱՍՆԱԳԻՐ

| N | N/D | Մ " ™ՄŠЕŠղ ™ը ˉ ™ը ™» ™ը ' |
|---|---|---|
| 1 | ©Դ-1 | Մ " ™ՄŠЕŠղ ™ը ˉ ™ը ™» ™ը ' : և ™» ™ՂŠ™Մղš: ՆՅՈՒԹԵՐԻ „ ™' ը ™Մղš |
| 2 | ©Դ-2 | Œ'ԴŠ ™ ™ը ˉ ™ ™ը ™ ղ „ ղ ™Մ " ™ը ղ ˆ—Ե„ ™ը : |
| 3 | ©Դ-3 | Էլ. ՀԱՏԱԿԱԳԻԾ (ԼՈՒՍԱՏՈՒՆԵՐԻ ՏԵՂԱԿԱՊՈՒՄ) Մ 1:50 |
| 4 | ©Դ-4 | Էլ. ՀԱՏԱԿԱԳԻԾ (ՎԱՐԴԱԿՆԵՐԻ ԵՎ ԱՆՋԱՏԻՉՆԵՐԻ ՏԵՂԱԿԱՊՈՒՄ) Մ 1:50 |
| 5 | ©Դ-5 | ՀՈՍԱՆՔԱԼԱՐԵՐԻ ՄԻԱՑՄԱՆ ՀԱՏԱԿԱԳԻԾ Մ 1:50 |

## ԲԱՑԱՏՐԱԳԻՐ

Գավառ համայնքում կինոդահլիճի կապիտալ վերանորոգման նախագծանախահաշվային փաստաթղթային աշխատանքային նախագծի , էլեկտրատեխնիկական մասի նախագիծը մշակվել է ըստ հետևյալ փաստաթղթերի`

1. Ճարտարապետական և շինարարական գծագրեր
2. Գործող ԾՉՒ ŠՔŠՔ փԲ խվ‰ŠŒ † փԲ խվխŠŒ համաձայն `
   1. СП 31—110—2003
   2. СНиП 3.05.—60—85
   3. ПУЭ
   4. ՀՀՇՆ 01.08.2024

P դր=16,10 կՎտ
P հ=12,9 կՎտ
U=220 Վ
I= 59,0 Ա

Կինոպրոյեկցիոն և ձայնային սարքավորումների էլեկտրամատակարարումը նախատեսվում է նոր տեղադրվող էլեկտրական վահանակից, որի սնուցումն իրականացվում է շենքի գոյություն ունեցող ուժային պահարանից: Վահանակից սնուցվում են կինոպրոյեկտորը, մեդիա սերվերը, ցանցային պահեստը (NAS), աուդիո ինտերֆեյսը, բարձրախոսների կառավարման պրոցեսորը և ձայնային համակարգի ուժեղացուցիչները: Սարքավորումների միացումը նախատեսվում է առանձին խմբերով` համապատասխան պաշտպանիչ ավտոմատ անջատիչների միջոցով:
Էլեկտրամոնտաժային աշխատանքները կատարել գործող նորմատիվ փաստաթղթերի պահանջներին համապատասխան` ապահովելով սարքավորումների պաշտպանական հողանցումը:
Կինոպրոյեկցիոն և ձայնային սարքավորումների էլեկտրամատակարարումը նախատեսվում է նոր էլեկտրական վահանակից, որի սնուցումն իրականացվում է շենքի գոյություն ունեցող ուժային պահարանից: Սարքավորումների միացումը կատարվում է առանձին խմբերով` համապատասխան պաշտպանիչ ավտոմատների միջոցով` ապահովելով պաշտպանական հողանցում:

Էլ լուսավորությունը կղեկավարվի նույնպես նախասրահում ˇՁ‡Բ`š վկ‡ —
—կմ˜Բ ˚կšկմ…խԲ խ ˚ Բ ՎԲ խԲ փŒց §œˉ-Œ ‰ŒյկՀկ˚, կšˇՁ‡ŒՀ փ‰կխˇԲ թ˚Ձխ ՎԲ ‡ կš`Բ–Բ šՁš,:
œկմ˜Բ ˚կšկմ…խԲ խ ՀԲ խՀՁšŒ ՎԲ ‡ կš`Բ˜'Ձš, խԲ " Բˇ Ձ˜˚ Բ' Ձխ Ղ Ղ ˜ 2x2.5‰†
Ղ ˜ 1 x 2.5 ‰2 փ ˇš˚Բ'-Œ ՎԲ ‡ կš`Բ–Բ šկ˚ խմխկխ ,փԲ " կ ‡ կ ˚Բ փկ˚ ֆ-25 ‰˜ ˚ Բ ‡Œˇ Բ փ
™խյԲ ˇŒծխՁšŒ և վարդակների ‰կխˇԲ թ‰Բ խ ԻԲ ššկմ…խմկխկխ հատակագծի վրա
նշված են : œկմ˜Բ ˚կšկմ…խԲ խ ˚ Բ ՎԲ խԲ փ, խԲ " Բˇ Ձ˜˚կմ‰ - ˇ Ձ ‡ Բ`šՁ– Ձ Բˇ Œ ˚ š Բ ,
խԲ " օšկ- Ձ Բ ˇ š Բ˜ ˇ ˚ Բ' "կšծկմ‰, ‰ŒԲ փկ‡‰˜Ձ Բ˜ Բ šկ‰Բ խ˜ Բ š- Բ ˚կš‰Բ ‰Ի:

©. Վկ˜Բ խ-ŒՀ Ձ Բ ծ ˇ Ձ Բ խՁ–կմ ՎԲ ‰Բ š խԲ " Բˇ Ձ˜˚կմ‰ - ŀšկխԲ փԲ խ Վկ‡Բ խՀկմ‰

կš, ŒšԲ Հ˚կմ‰ - ՎԲ ‡ կš`Բ–Բ šŒ 3-š ` ԷŒ‡Œ ղ˚խմ…խԲ ‰Ի, ˚ՁšյŒ˜ փ‰ŒԲ Հ˚Œ ˜խկ‡
‰Բ –կմ"Œ Վկ‡Բ խ‰Բ խ,` 3-š ` :

| ' ' | | ˆ™Š'™ˉԿŠԿՐ„ըԵŠղ ™ըˉ™ըԿՐ„ ՄԱԿՆԻԾ | Ծ™ֆ„. „ղ ™ˉ. | ' ™ը ™ ' |
|---|---|---|---|---|
| 1 | ▬ | Էլեկտրական լուսավորության վահանակի տուփ (295x195x150) մմ | ՎԲ ˇ | 1 |
| 2 | | Մուտքային ավտոմատ անջատիչ 63 Ա միաֆազ LEGRAND | ՎԲ ˇ | 3 |
| 3 | | Ե–ԲւŒխԲ ˚ˇկ ‰ Բ ˇ ԲխյԲˇŒծ 32 ™ ‰ŒԲաԲէ | ՎԲ ˇ | 10 |
| 4 | | Ե–ԲւŒխԲ ˚ˇկ ‰ Բ ˇ ԲխյԲˇŒծ 25 ™ ‰ŒԲաԲէ | ՎԲ ˇ | 5 |
| 5 | ● | œկմ˜Բ`Œկ`Բ խŒ–կմ˜Բˇկմ կետային 1x15˚ ˇ Վկšկմ…խԲ խ | ՎԲ ˇ | 16 |
| 6 | ● | Կախովի լուսատու պատի 1x25վտ, լուսադիոդային լամպով | ՎԲ ˇ | 3 |
| 7 | | Չորսˇ Ձ ‡ Բ խŒ˚ Բš` Բփ- 230V 16A 2P/3W (Վկ‡Բ խՀկմ‰) | ՎԲ ˇ | 4 |
| 8 | | Երեքˇ Ձ ‡ Բ խŒ˚ Բš` Բփ- 230V 16A 2P/3W (Վկ‡Բ խՀկմ‰) | ՎԲ ˇ | 4 |
| 9 | | „ŒԲԻ†Ձ ԲխյԲˇŒծ 10 ™ ՇԲփ –ԲšԲխՀ‰Բխ | ՎԲ ˇ | 4 |
| 10 | | ԵšփԻ†Ձ ԲխյԲˇŒծ ՁšփԻ†Ձ 16 ™ ՇԲփ –ԲšԲխՀ‰Բխ | ՎԲ ˇ | 3 |
| 11 | | Տուփ վարդակների և անջատիչների տեղադրման համար | ՎԲ ˇ | 44 |
| 12 | | Տուփ բաժանարար | ՎԲ ˇ | 25 |
| 13 | | Մալուխը` պղնձե ՎՎԳ - 3 x 16 մմ ВВГнг- LS | ‰ | 20 |
| 14 | | Մալուխը` պղնձե ՎՎԳ - 3 x 2.5 մմ ВВГнг- LS | ‰ | 70 |
| 15 | | Մալուխը` պղնձե ՎՎԳ - 3 x 4մմ ВВГнг- LS | ‰ | 20 |
| 16 | | Ակուստիկ մալուխ 2x4.0 մմ ,պղինձյա | ‰ | 30 |
| 17 | | Հաղորդալար` պղնձե ՊՊՎ 2 x 2.5մմ² խողովակով փակ սվաղի տակ | ‰ | 650 |
| 18 | | Հաղորդալար` պղնձե ՊՎ - 1x2.5մմ² 1 լար | ‰ | 650 |
| 19 | | գփԲ"կ‡կ˚Բփ ֆ- 25%‰ | ‰ | 650 |
| 20 | | Պղնձյա մալուխ 10×1.5 մմ$^2$, | ‰ | 50 |
| 21 | | Ինտերնետային մալուխ` FTP Cat6 | ‰ | 50 |
| 22 | | Երկտեղանի ինտերնետային վարդակ` RJ-45, | ՎԲ ˇ | 1 |
| 23 | | Մեկտեղանի ինտերնետային վարդակ` RJ-45, | ՎԲ ˇ | 1 |
| 24 | | Երկու տեղենաի HDMI մուտքով վարդակ` | ՎԲ ˇ | 2 |
| 25 | | Ցանցային սարք` 5-port | ՎԲ ˇ | 1 |

KHARATYAN ARCHITECTS


ՆԱԽԱԳԾՈՂ ԱՐՎԵՍՏԱՆՈՑ`
" ԽԱՌԱՏՅԱՆ ԱՐԽԻՏԵԿՏՍ " ՍՊԸ
ՀՀ, Երևան, Կենտրոն, Դեմիրճյան 17
Հեռ: +374 77 222 757
kharatyan.architects@gmail.com
Տնօրեն` Ս. Խառատյան


ՊԱՏՎԻՐԱՏՈՒ`
ԳԱՎԱՌԻ ՀԱՄԱՅՆՔԱՊԵՏԱՐԱՆ

ԱՆՎԱՆՈՒՄ`
ԳԱՎԱՌ ՀԱՄԱՅՆՔՈՒՄ ԿԱՊԻՏԱԼ ՎԵՐԱՆՈՐՈԳՄԱՆ ՆԱԽԱԳԾԱՆԱԽԱՀԱՇՎԱՅԻՆ ՓԱՍՏԱԹՂԹԵՐԻ ԿԱԶՄՄԱՆ ԽՈՐՀՐԴԱՏՎԱԿԱՆ ԾԱՌԱՅՈՒԹՅՈՒՆՆԵՐ

ՀԱՍՑԵ`
ՀՀ, Գեղարքունիքի մարզ, ք. Գավառ, Կենտրոնական հրապարակ 3

ՆԱԽԱԳԾԱՅԻՆ ՓՈՒԼ`
ԱՇԽԱՏԱՆՔԱՅԻՆ ՆԱԽԱԳԻԾ

ՃԱՐՏԱՐԱՊԵՏԱԿԱՆ ՄԱՍ, ԿՈՆՍՏՐՈՒԿՏՈՐԱԿԱՆ ՄԱՍ, ԷԼԵԿՏՐԱՏԵԽՆԻԿԱԿԱՆ ՄԱՍ


Ներկայացված բոլոր նյութերը համարվում են " ԽԱՌԱՏՅԱՆ ԱՐԽԻՏԵԿՏՍ " ՍՊԸ -ի հեղինակային աշխատանք և չի թույլատրվում օգտագործել այն առանց նախապես գրավոր համաձայնելու ընկերության հետ:


| ՊԱՇՏՈՆ | ՍՏՈՐԱԳՐ. | Ա. ԱԶԳԱՆՈՒՆ |
|---|---|---|
| ՆԳՃ | | Ս. ԱՐԻՍՏԱԿԵՍՅԱՆ |
| ՃԱՐՏ. | | Ս. ԽԱՌԱՏՅԱՆ |
| ՃԱՐՏ. | | Ս. ԱՐԻՍՏԱԿԵՍՅԱՆ |
| ՆԳԿ | | Ն. ՆԵՆԱՆՅԱՆ |
| ԷԼ. | | Ս. ՍՈՓՅԱՆ |

ԳԾԱԳՐԻ ԱՆՎԱՆՈՒՄԸ`
Գծագրերի անվանացանկ: Բացատրագիր: Նյութերի մասնագիր

| | |
|---|---|
| ԹԵՐԹ | ԷՏ-1 |
| ԹԵՐԹԵՐ | 17 |

# ԷԼԵԿՏՐԱԿԱՆ ՎԱՀԱՆԱԿԻ ՄԻԱԳԾԱՆԻ ՍԽԵՄԱ

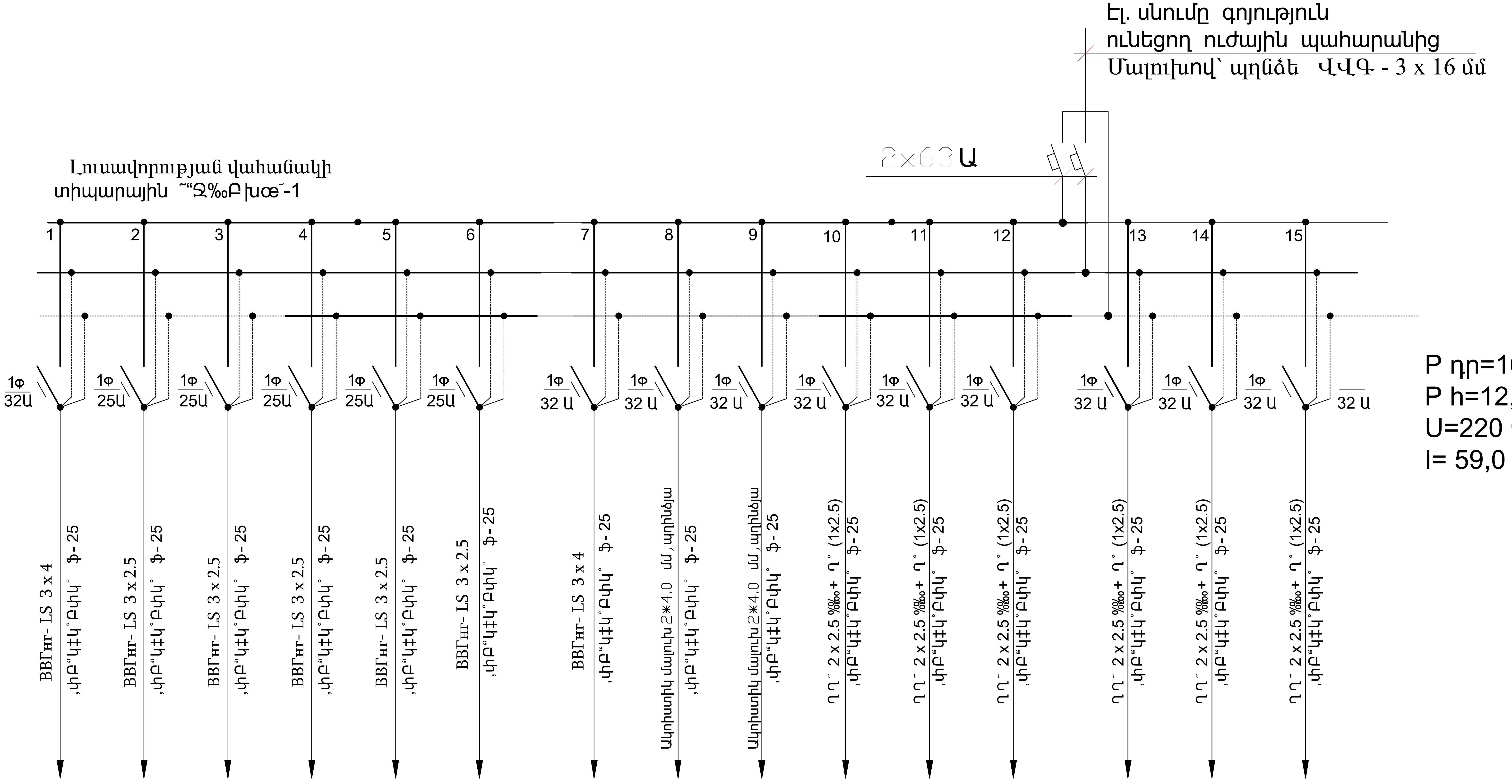


P դր=16,10 կՎտ
P h=12,9 կՎտ
U=220 Վ
I= 59,0 Ա

| № հատակագծում | | | | | | | | | | | | | | |
|---|---|---|---|---|---|---|---|---|---|---|---|---|---|---|
| ԴՋ˜Բփ, | Christle CP4425-RGB | NAS-S4 (4×4TB) | Dolby CP950 Cinema Audio Processor | DSP Speaker Processor MAG MA36 | Audio I/O Interface MAG IO BOX | Power Amplifier MAG AQ-3000 | Power Amplifier MAG AQ-4000 | SUR-410 MAG SUR-410 | SUR-410 MAG SUR-410 | -- | -- | -- | | -- | |
| Pն, կվտ | 2.0 | 0.10 | 0.05 | 0.03 | 2.0 | 1.5 | 2.0 | 400 x 6 =2.4 | 400 x 6 =2.4 | 1.2 | 1.1 | 1.2 | 1.0 | 1.0 | 10 |
| Iն, Ա | 8.6 | 0.43 | 0.15 | 0.13 | 8.6 | 6.4 | 8.6 | 8.0 | 8.0 | 5.4 | 7.2 | 5.4 | 6.7 | 6.9 | 6.7 |
| Iթող, Ա | -- | -- | -- | -- | | | -- | -- | -- | -- | | | -- | -- | |
| ˆ արքերի Բխ˚Բխկև‰-խՋš, | Լազերային կինոպրոեկտոր | Ցանցային պահեստ | Ժամանակակից կինոթատրոնային աուդիո պրոցեսոր | Ձայնային պրոսեսոր | Էկրանի բարձրախոսների համար | Էկրանի ակուստիկ բարձրախոսների համար | Էկրանի բարձրախոս | Ժամանակակից կինոթատրոնային բարձրախոս 6 հատ | Ժամանակակից կինոթատրոնային բարձրախոս 6 հատ | ˚Բš Բփխ Ջ šŒխ | ˚Բš Բփխ Ջ šŒխ | ˚Բš Բփխ Ջ šŒխ | ˚Բš Բփխ Ջ šŒխ | —. –կմ˜Բ˚կšկմ…խԲխ | —. –կմ˜Բ˚կšկմ…խԲխ |

Ծանուցում Հոսանքի բեռնը հաշվարկված են տրամադրված սարքավորումների ցանկի հիման վրա և ենթակա են ճշգրտման սարքավորումների վերջնական քանակների և տեխնիկական տվյալների ստացումից հետո

KHARATYAN ARCHITECTS

ՆԱԽԱԳԾՈՂ ԱՐՎԵՍՏԱՆՈՑ՝
" ԽԱՌԱՏՅԱՆ ԱՐԽԻՏԵԿՏՍ " ՍՊԸ
ՀՀ, Երևան, Կենտրոն, Դեմիրճյան 17
Հեռ: +374 77 222 757
kharatyan.architects@gmail.com
Տնօրեն՝ Ս. Խառատյան

ՊԱՏՎԻՐԱՏՈՒ՝
ԳԱՎԱՌԻ ՀԱՄԱՅՆՔԱՊԵՏԱՐԱՆ

ԱՆՎԱՆՈՒՄ՝
ԳԱՎԱՌ ՀԱՄԱՅՆՔՈՒՄ ԿԱՊԻՏԱԼ ՎԵՐԱՆՈՐՈԳՄԱՆ ՆԱԽԱԳԾԱՆԱԽԱՀԱՇՎԱՅԻՆ ՓԱՍՏԱԹՂԹԵՐԻ ԿԱԶՄՄԱՆ ԽՈՐՀՐԴԱՏՎԱԿԱՆ ԾԱՌԱՅՈՒԹՅՈՒՆՆԵՐ

ՀԱՍՑԵ՝
ՀՀ, Գեղարքունիքի մարզ, ք. Գավառ, Կենտրոնական հրապարակ 3

ՆԱԽԱԳԾԱՅԻՆ ՓՈՒԼ՝
ԱՇԽԱՏԱՆՔԱՅԻՆ ՆԱԽԱԳԻԾ

ՃԱՐՏԱՐԱՊԵՏԱԿԱՆ ՄԱՍ,
ԿՈՆՍՏՐՈՒԿՏՈՐԱԿԱՆ ՄԱՍ,
ԷԼԵԿՏՐԱՏԵԽՆԻԿԱԿԱՆ ՄԱՍ

Ներկայացված բոլոր նյութերը համարվում են " ԽԱՌԱՏՅԱՆ ԱՐԽԻՏԵԿՏՍ " ՍՊԸ -ի հեղինակային աշխատանք և չի թույլատրվում օգտագործել այն առանց նախապես գրավոր համաձայնեցնելու ընկերության հետ:

| ՊԱՇՏՈՆ | ՍՏՈՐԱԳՐ. | Ա. ԱԶԳԱՆՈՒՆ |
|---|---|---|
| ՆԳՃ | | Ս. ԱՐԻՍՏԱԿԵՍՅԱՆ |
| ՃԱՐՏ. | | Ս. ԽԱՌԱՏՅԱՆ |
| ՃԱՐՏ. | | Ա. ԱՐԻՍՏԱԿԵՍՅԱՆ |
| ՆԳԿ | | Ն. ՆՇԱՆՅԱՆ |
| ԷԼ. | | Ս. ՍՈՖՅԱՆ |

ԳԾԱԳՐԻ ԱՆՎԱՆՈՒՄԸ՝
Էլեկտրական վահանակի միագծանի սխեմա

| ԹԵՐԹ | ԷՏ-2 |
|---|---|
| ԹԵՐԹԵՐ | 17 |

# ԷԼ. ՀԱՏԱԿԱԳԻԾ (ԼՈՒՍԱՏՈՒՆԵՐԻ ՏԵՂԱԿԱՊՈՒՄ) Մ 1:50

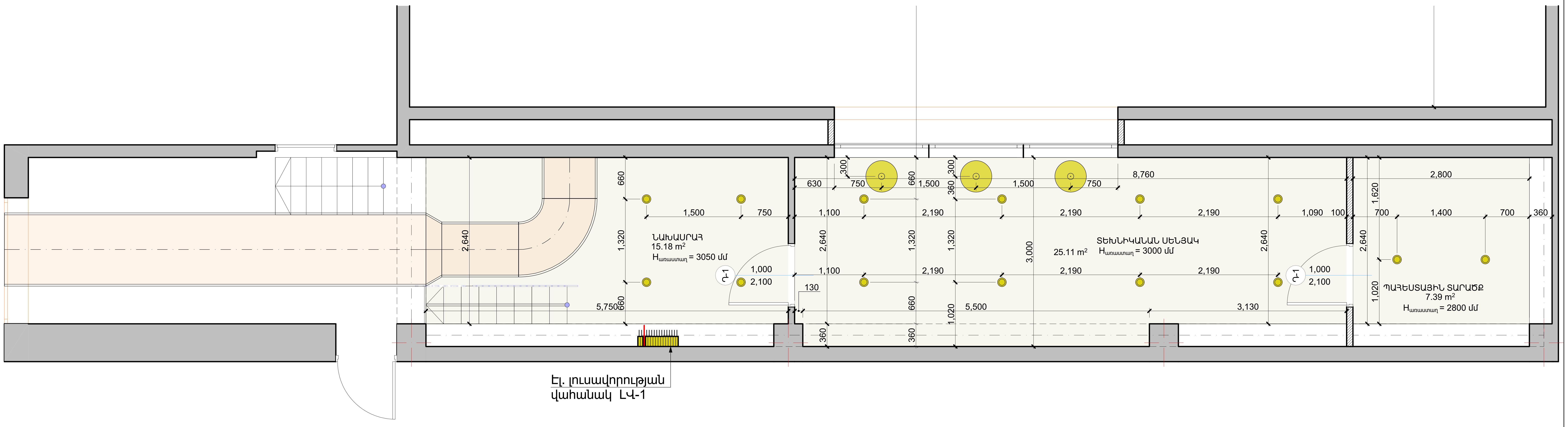


**ՊԱՅՄԱՆԱԿԱՆ ՆՇԱՆՆԵՐ**

- ԿԱԽՈՎԻ ԼՈՒՍԱՏՈՒՆԵՐ
- ԿԵՏԱՅԻՆ ԼՈՒՍԱՏՈՒՆԵՐ

KHARATYAN
ARCHITECTS

ՆԱԽԱԳԾՈՂ ԱՐՎԵՍՏԱՆՈՑ՝

**" ԽԱՌԱՏՅԱՆ ԱՐԽԻՏԵԿՏՍ " ՍՊԸ**

ՀՀ, Երևան, Կենտրոն, Դեմիրճյան 17
Հեռ: +374 77 222 757
kharatyan.architects@gmail.com

Տնօրեն՝ Ս. Խառատյան

ՊԱՏՎԻՐԱՏՈՒ՝

**ԳԱՎԱՌԻ ՀԱՄԱՅՆՔԱՊԵՏԱՐԱՆ**

ԱՆՎԱՆՈՒՄ՝

**ԳԱՎԱՌ ՀԱՄԱՅՆՔՈՒՄ ԿԱՊԻՏԱԼ ՎԵՐԱՆՈՐՈԳՄԱՆ ՆԱԽԱԳԾԱՆԱԽԱՀԱՇՎԱՅԻՆ ՓԱՍՏԱԹՂԹԵՐԻ ԿԱԶՄՄԱՆ ԽՈՐՀՐԴԱՏՎԱԿԱՆ ԾԱՌԱՅՈՒԹՅՈՒՆՆԵՐ**

ՀԱՍՑԵ՝

ՀՀ, Գեղարքունիքի մարզ, ք. Գավառ, Կենտրոնական հրապարակ 3

ՆԱԽԱԳԾԱՅԻՆ ՓՈՒԼ՝

**ԱՇԽԱՏԱՆՔԱՅԻՆ ՆԱԽԱԳԻԾ**

**ՃԱՐՏԱՐԱՊԵՏԱԿԱՆ ՄԱՍ,
ԿՈՆՍՏՐՈՒԿՏՈՐԱԿԱՆ ՄԱՍ,
ԷԼԵԿՏՐԱՏԵԽՆԻԿԱԿԱՆ ՄԱՍ**

Ներկայացված բոլոր նյութերը համարվում են " ԽԱՌԱՏՅԱՆ ԱՐԽԻՏԵԿՏՍ " ՍՊԸ -ի հեղինակային աշխատանք և չի թույլատրվում օգտագործել այն առանց նախապես գրավոր համադրելու ընկերության հետ:

| ՊԱՇՏՈՆ | ՍՏՈՐԱԳՐ. | Ա. ԱԶԳԱՆՈՒՆ |
|---|---|---|
| ՆԳԾ | | Ս. ԱՐԻՍՏԱԳԵՍՅԱՆ |
| ՃԱՐՏ. | | Ս. ԽԱՌԱՏՅԱՆ |
| ՃԱՐՏ. | | Ա. ԱՐԻՍՏԱԳԵՍՅԱՆ |
| ՆԳԿ | | Ն. ՆՇԱՆՅԱՆ |
| ԷԼ. | | Մ. ՍՈՓՅԱՆ |

ԳԾԱԳՐԻ ԱՆՎԱՆՈՒՄԸ՝
Էլ. հատակագիծ (Լուսատուների տեղակապում) Մ 1:50

| | |
|---|---|
| ԹԵՐԹ | ԷS-3 |
| ԹԵՐԹԵՐ | 17 |

# ԷԼ. ՀԱՏԱԿԱԳԻԾ (ՎԱՐԴԱԿՆԵՐԻ և ԱՆՋԱՏԻՉՆԵՐԻ ՏԵՂԱԿԱՊՈՒՄ) Մ 1:50

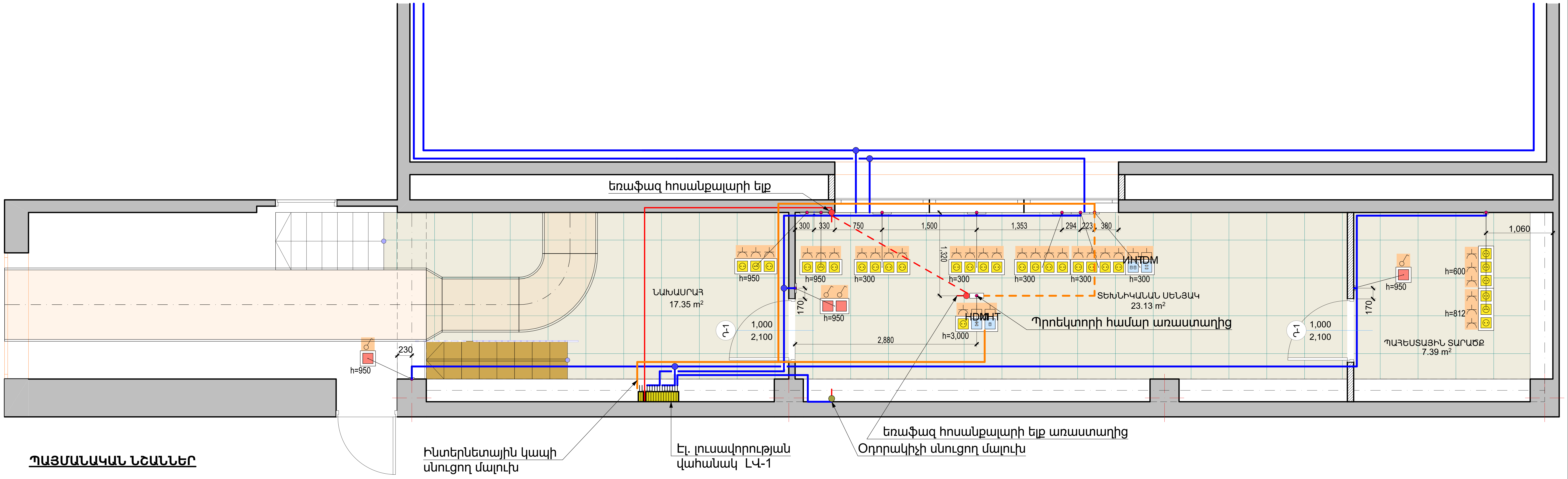


## ՊԱՅՄԱՆԱԿԱՆ ՆՇԱՆՆԵՐ

- Ինտերնետային մալուխ
- Եռաֆազ հոսանքի մալուխ
- 220 v լարման հոսանքի մալուխ
- h=300 — Վարդակ
- h=300 — Անջատիչ
- ИНТ h=300 — Երկտեղանի ինտերնետային Վարդակ
- ИНТ h=300 — Մեկտեղանի ինտերնետային Վարդակ
- HDM h=300 — Երկտեղանի HDMI մուտքով Վարդակ

KHARATYAN ARCHITECTS


ՆԱԽԱԳԾՈՂ ԱՐՎԵՍՏԱՆՈՑ՝

**" ԽԱՌԱՏՅԱՆ ԱՐԽԻՏԵԿՏՍ " ՍՊԸ**

ՀՀ, Երևան, Կենտրոն, Դեմիրճյան 17
Հեռ: +374 77 222 757
kharatyan.architects@gmail.com

Տնօրեն՝ Ս. Խառատյան


ՊԱՏՎԻՐԱՏՈՒ՝

**ԳԱՎԱՌԻ ՀԱՄԱՅՆՔԱՊԵՏԱՐԱՆ**

ԱՆՎԱՆՈՒՄ՝

**ԳԱՎԱՌ ՀԱՄԱՅՆՔՈՒՄ ԿԱՊԻՏԱԼ ՎԵՐԱՆՈՐՈԳՄԱՆ ՆԱԽԱԳԾԱՆԱԽԱՀԱՇՎԱՅԻՆ ՓԱՍՏԱԹՂԹԵՐԻ ԿԱԶՄՄԱՆ ԽՈՐՀՐԴԱՏՎԱԿԱՆ ԾԱՌԱՅՈՒԹՅՈՒՆՆԵՐ**

ՀԱՍՑԵ՝

ՀՀ, Գեղարքունիքի մարզ, ք. Գավառ, Կենտրոնական հրապարակ 3

ՆԱԽԱԳԾԱՅԻՆ ՓՈՒԼ՝

**ԱՇԽԱՏԱՆՔԱՅԻՆ ՆԱԽԱԳԻԾ**

**ՃԱՐՏԱՐԱՊԵՏԱԿԱՆ ՄԱՍ, ԿՈՆՍՏՐՈՒԿՏՈՐԱԿԱՆ ՄԱՍ, ԷԼԵԿՏՐԱՏԵԽՆԻԿԱԿԱՆ ՄԱՍ**


Ներկայացված բոլոր նյութերը համարվում են " ԽԱՌԱՏՅԱՆ ԱՐԽԻՏԵԿՏՍ " ՍՊԸ -ի հեղինակային աշխատանք և չի թույլատրվում օգտագործել այն առանց նախապես գրավոր համադրելու ընկերության հետ:


| ՊԱՇՏՈՆ | ՍՏՈՐԱԳՐ. | Ա. ԱԶԳԱՆՈՒՆ |
|---|---|---|
| ՆԳԾ | | Ս. ԱՐԻՍՏԱԳԵՍՅԱՆ |
| ՃԱՐՏ. | | Ս. ԽԱՌԱՏՅԱՆ |
| ՃԱՐՏ. | | Ա. ԱՐԻՍՏԱԳԵՍՅԱՆ |
| ՆԳԿ | | Ն. ՆՇԱՆՅԱՆ |
| ԷԼ. | | Մ. ՍՈՓՅԱՆ |

ԳԾԱԳՐԻ ԱՆՎԱՆՈՒՄԸ՝
Էլ. հատակագիծ (Վարդակների և անջատիչների տեղակապում) Մ 1:50

| | |
|---|---|
| ԹԵՐԹ | ԷS-4 |
| ԹԵՐԹԵՐ | 17 |

# ՀՈՍԱՆՔԱԼԱՐԵՐԻ ՄԻԱՑՄԱՆ ՀԱՏԱԿԱԳԻԾ

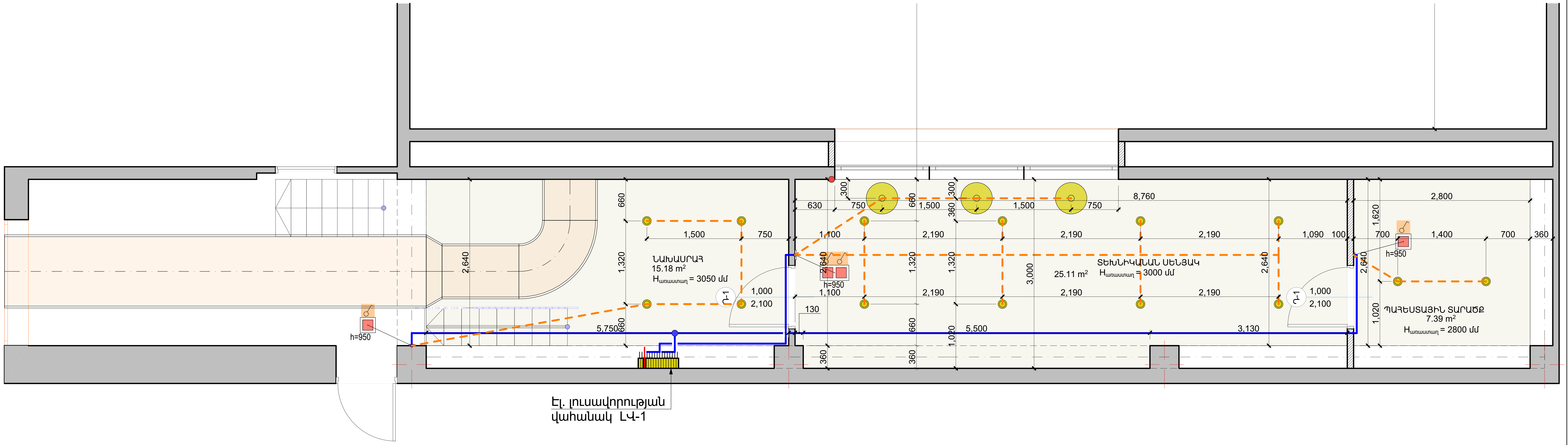


## ՊԱՅՄԱՆԱԿԱՆ ՆՇԱՆՆԵՐ

- ԿԱԽՈՎԻ ԼՈՒՍԱՏՈՒՆԵՐ
- ԿԵՏԱՅԻՆ ԼՈՒՍԱՏՈՒՆԵՐ
- 220 v լարման հոսանքի մալուխ
- Լուսատուների միացման մալուխ

KHARATYAN
ARCHITECTS

ՆԱԽԱԳԾՈՂ ԱՐՎԵՍՏԱՆՈՑ՝

**" ԽԱՌԱՏՅԱՆ ԱՐԽԻՏԵԿՏՍ " ՍՊԸ**


ՀՀ, Երևան, Կենտրոն, Դեմիրճյան 17
Հեռ: +374 77 222 757
kharatyan.architects@gmail.com

Տնօրեն՝ Ս. Խառատյան


ՊԱՏՎԻՐԱՏՈՒ՝

**ԳԱՎԱՌԻ ՀԱՄԱՅՆՔԱՊԵՏԱՐԱՆ**

ԱՆՎԱՆՈՒՄ՝

**ԳԱՎԱՌ ՀԱՄԱՅՆՔՈՒՄ ԿԱՊԻՏԱԼ ՎԵՐԱՆՈՐՈԳՄԱՆ ՆԱԽԱԳԾԱՆԱԽԱՀԱՇՎԱՅԻՆ ՓԱՍՏԱԹՂԹԵՐԻ ԿԱԶՄՄԱՆ ԽՈՐՀՐԴԱՏՎԱԿԱՆ ԾԱՌԱՅՈՒԹՅՈՒՆՆԵՐ**

ՀԱՍՑԵ՝

ՀՀ, Գեղարքունիքի մարզ, ք. Գավառ, Կենտրոնական հրապարակ 3

ՆԱԽԱԳԾԱՅԻՆ ՓՈՒԼ՝

**ԱՇԽԱՏԱՆՔԱՅԻՆ ՆԱԽԱԳԻԾ**

**ՃԱՐՏԱՐԱՊԵՏԱԿԱՆ ՄԱՍ,
ԿՈՆՍՏՐՈՒԿՏՈՐԱԿԱՆ ՄԱՍ,
ԷԼԵԿՏՐԱՏԵԽՆԻԿԱԿԱՆ ՄԱՍ**


Ներկայացված բոլոր նյութերը համարվում են " ԽԱՌԱՏՅԱՆ ԱՐԽԻՏԵԿՏՍ " ՍՊԸ -ի հեղինակային աշխատանք և չի թույլատրվում օգտագործել այն առանց նախապես գրավոր համադրելու ընկերության հետ:


| ՊԱՇՏՈՆ | ՍՏՈՐԱԳՐ. | Ա. ԱԶԳԱՆՈՒՆ |
|---|---|---|
| ՆԳԾ | | Ս. ԱՐԻՍՏԱԿԵՍՅԱՆ |
| ՃԱՐՏ. | | Ս. ԽԱՌԱՏՅԱՆ |
| ՃԱՐՏ. | | Ա. ԱՐԻՍՏԱԿԵՍՅԱՆ |
| ՆԳԿ | | Ն. ՆՇԱՆՅԱՆ |
| ԷԼ. | | Մ. ՍՈՖՅԱՆ |

ԳԾԱԳՐԻ ԱՆՎԱՆՈՒՄԸ՝
Հոսանքալարերի միացման հատակագիծ

| | |
|---|---|
| ԹԵՐԹ | ԷS-5 |
| ԹԵՐԹԵՐ | 17 |

# *Գավառ քաղաքի կինոթատրոնի տեխնիկական պրոեկտ*

*"Ռաֆայել Բադալյան Թովմասի" ԱՁ*
*ՀՎՀՀ* ***20172699***
*Հասցե՝ Արամ Խաչատրյան 11շ, 86 բն*
*Ակբա Բանկ 220479671681000*

+37499-263850
ahsound@gmail.com

| Նկարագրություն | Անվանում | Քանակ | Միավոր | Գին | Գումար |
|---|---|---|---|---|---|
| | | | | | |
| ՊԱՏԿԵՐ | | | | | |
| **Լազերային կինո պրոյեկտոր՝ 4K բանաձևով, Christie RealLaser™ տեխնոլոգիայով, բարձր պայծառությամբ (մինչև 26,000 լյումեն) և ճշգրիտ գունային վերարտադրությամբ, նախատեսված միջին և մեծ կինոդահլիճների համար:** | **Christie CP4425-RGB** լազերային կինո պրոյեկտոր | 1 | հատ | 51,500,000.00 | 51,500,000.00 |
| **Christie 2.71–3.89:1 կինոլենզ՝ բարձրորակ օպտիկա Christie RGB լազերային պրոյեկտորների համար, ապահովում է ճշգրիտ պատկեր և ճկունություն միջին ու մեծ էկրանների վրա:** | **Christie 2.71–3.89:1 օբեկտիվ** | 1 | հատ | 3,900,000.00 | 3,900,000.00 |
| **ASSY Touch Screen Panel՝ ինտերակտիվ հպման էկրանային մոդուլ, նախատեսված կառավարման համակարգերի և պրոֆեսիոնալ AV լուծումների համար, ապահովելով ճշգրիտ արձագանք և հարմարավետ օգտագործում:** | ***ASSY Touch Screen Panel*** | 1 | հատ | 380,000.00 | 380,000.00 |
| **NAS-S4 — 4-տեղանոց ցանցային պահեստ, ապահովում է RAID 0/1/5/10, արագ Gigabit Ethernet կապ, փոխարինվող SATA սկավառակներ և անվտանգ հեռավար մուտք՝ տվյալների կենտրոնացված պահուստավորման ու մեդիա հոսքագրման համար, 4*4 tb , 11tb պահեստային տարածք ապահովվելու համար :** | ***NAS-S4*** | 1 | հատ | 2,350,000.00 | 2,350,000.00 |
| **Սիլվեր կինոէկրանը 2.2 ուժեղացման գործակցով ապահովում է բարձր պայծառություն և հստակ պատկեր:<br>Հարմար է մեծ դահլիճների համար, հատկապես 3D և բարձրորակ 2D ցուցադրությունների ժամանակ:<br>Ապահովում է հավասարաչափ լուսավորություն և երկարատև հուսալիություն պրոֆեսիոնալ կինոթատրոնային համակարգերում:** | ***Էկրան 5.3*9.3 մ,*** | 1 | հատ | 3,250,000.00 | 3,250,000.00 |
| ***Christie CineLife+ IMB-S4՝ ինտեգրված մեդիա բլոկ Christie CineLife+ պրոյեկտորների համար, ապահովելով 4K բարձր բանաձև, բարձր արագությամբ մշակման հնարավորություն և հուսալի կինոթատրոնային ցուցադրություն:*** | ***Christie CineLife+ IMB-S4՝*** ինտեգրված մեդիա բլոկ | 1 | հատ | 3,845,000.00 | 3,845,000.00 |

| | | | | | |
|---|---|---|---|---|---|
| Ձայնային համակարգ | | | | | |
| Dolby CP950՝ ժամանակակից կինոթատրոնային աուդիո պրոցեսոր, ապահովում է բարձրորակ ձայն, ճշգրիտ մուլտիչանելային վերարտադրություն և հուսալի ինտեգրում Dolby Atmos ու այլ ձևաչափերի հետ: | Dolby CP950 | 1 | հատ | 2,150,000.00 | 2,150,000.00 |
| 8x XLR to Sub-D 25 մալուխը նախատեսված է պրոֆեսիոնալ աուդիո համակարգերի համար՝ ապահովելով 8 անկախ XLR մուտքերի կամ ելքերի միացում մեկ Sub-D 25 կոնեկտորի միջոցով: | 8x XLR to Sub-D 25 մալուխ | 1 | հատ | 85,000.00 | 85,000.00 |
| SCR-22M՝ պրոֆեսիոնալ կինոթատրոնային էկրանի բարձրախոս<br>Երկակի 12" բաս, 8" միջին և 1" բարձր հաճախականության դրայվերներ<br>Հզորություն՝ մոտ 500 W RMS, ապահովում է մինչև 128 dB հավասարակշռված ձայն միջին չափի դահլիճների համար | MAG SCR-22M | 3 | հատ | 650,000.00 | 1,950,000.00 |
| MAG MA36-ը հարմարավետ խոսնակ-պրոցեսոր է՝ 3 մուտքով և 6 ելքով: Այն ունի 24-bit A/D և D/A փոխարկիչներ, ինչպես նաև 32-bit DSP: USB և RS-485 միացումների միջոցով հեշտությամբ միացվում է և կառավարվում տրամադրված ծրագրային փաթեթով: Ապահովում է բազմաթիվ խոսնակների կառավարման ֆունկցիաներ՝ ներառյալ EQ, limiter, delay, matrix routing և ավելին: | MAG MA36 ձայնային պրոցեսոր | 1 | հատ | 436,000.00 | 436,000.00 |
| SUB-428H՝ պրոֆեսիոնալ կինոթատրոնային սաբվուֆեր<br>Երկակի 18" բաս դրայվերներ, հաճախականային պատասխան մինչև ~30 Hz<br>Հզորություն՝ մոտ 1000 W RMS, ապահովում է խորը և հզոր ձայն մեծ դահլիճների համար | MAG SUB-428H | 2 | հատ | 660,000.00 | 1,320,000.00 |

| | | | | | |
|---|---|---|---|---|---|
| **SUR-410` պրոֆեսիոնալ կինոթատրոնային շրջապատող բարձրախոս<br>4 × 10" դրայվերներով, ապահովում է լայն հաճախականային պատասխան և հավասարակշռված ձայն<br>Հզորություն` մոտ 400 W RMS, նախատեսված միջին և մեծ դահլիճների համար** | **MAG SUR-410** | 12 | հատ | 190,000.00 | 2,280,000.00 |
| **SUR-410 բարձրախոսների կախիչներ** | **MAG WRM-11** | 12 | հատ | 45,000.00 | 540,000.00 |
| **MAG IO BOX 4` cinema audio I/O ինտերֆեյս<br>Balanced և unbalanced մուտքեր, AES3 digital և 7.1 analog input** | **MAG IO BOX 4** | 1 | հատ | 650,000.00 | 650,000.00 |
| **MAG AQ-3000` պրոֆեսիոնալ cinema power amplifier<br>3 ալիք, նախատեսված է** | **MAG AQ-3000** | 4 | հատ | 862,000.00 | 3,448,000.00 |
| **MAG AQ-4000` պրոֆեսիոնալ cinema power amplifier<br>4 ալիք, նախատեսված է էկրանի բարձրախոսների և սաբվուֆերների համար<br>Հզորություն` մոտ 1000 W յուրաքանչյուր ալիքի համար (4 Ω), ընդհանուր մինչև ~4000 W** | **MAG AQ-4000** | 1 | հատ | 950,000.00 | 950,000.00 |
| **MAG AQ-8000` պրոֆեսիոնալ cinema power amplifier<br>8 ալիք, նախատեսված է էկրանի բարձրախոսների և սաբվուֆերների համար<br>Հզորություն` մոտ 1000 W յուրաքանչյուր ալիքի համար (4 Ω), ընդհանուր մինչև ~8000 W** | **MAG AQ-8000** | 1 | հատ | 1,150,000.00 | 1,150,000.00 |
| | **Ակուստիկ մալուխ 2*2.5 մմ , 99.9% պղինձ** | 500 | մետր | 450.00 | 225,000.00 |
| | **Ակուստիկ մալուխ 2*4.0 մմ , 99.9% պղինձ** | 1200 | մետր | 1,300.00 | 1,560,000.00 |
| | **Rack Cabinet 18 U** | 1 | հատ | 320000 | 320,000.00 |

| | | | | | |
|---|---|---|---|---|---|
| | *Տեղադրում և կարգավորում* | 1 | հատ | 4,000,000.00 | 4,000,000.00 |
| | | | | ԸՆԴՀԱՆՈՒՐ | **86,289,000.00** |

Տնօրեն՝ Ռաֆայել Բադալյան